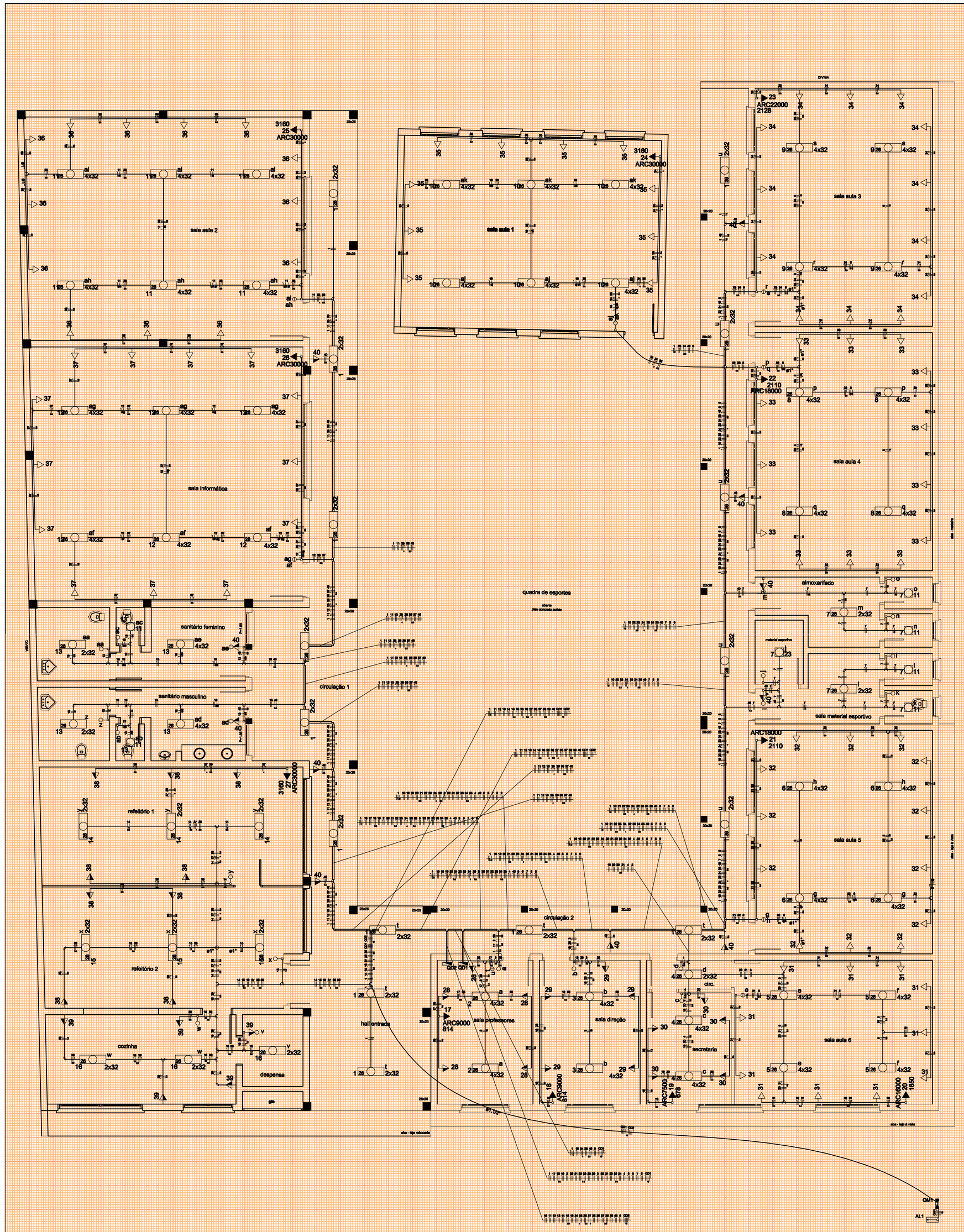

PLANTA BAIXA
1 / 75

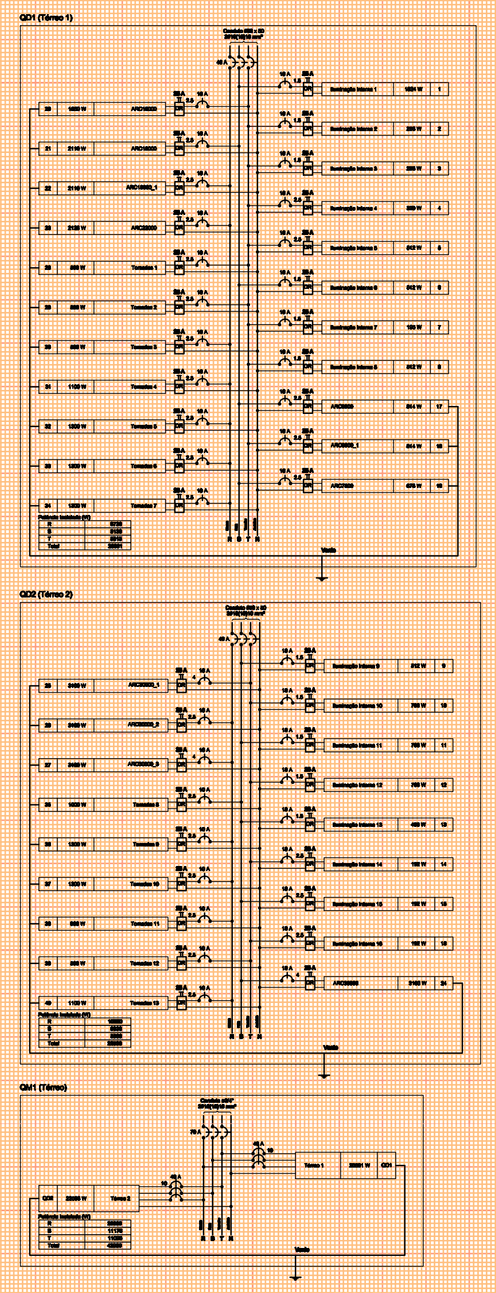

DIAGRAMA UNIFILAR
s/esc.

Legenda

	Caixa de medição embutir a 1,50m do piso
60 ao ao	Conjunto interrup. 2 simples & tomada a 1,10m do piso
48 n	Conjunto interrup. paralelo & tomada a 1,10m do piso
46 j	Conjunto interrup. simples & tomada a 1,10m do piso
	Entrada de serviço aérea
n	Interruptor paralelo - 1 tecla a 1,10m do piso
f f	Interruptor paralelo - 2 teclas a 1,10m do piso
c	Interruptor simples - 1 tecla a 1,10m do piso
a a	Interruptor simples - 2 teclas a 1,10m do piso
ax ax ax	Interruptor simples - 3 teclas a 1,10m do piso
1 26 a 2x32	Luminária p/ lâmp. fluor. tubular - sobrepor
bc 24 impacto	Luminária p/ lâmp. incand. anti-impacto - parede
am 22 11	Luminária spot p/ fluor. compacta c/ reator - sobrepor
	Quadro de distribuição - sobrepor a 1,50m do piso
ba	Relé fotoelétrico a 3,00m do piso
bf	Relé fotoelétrico a 3,0m do piso
42	Tomada hexagonal (NBR 14136) - 2P+T 20 A a 1,10m do piso
ARC16000 25 1650	Tomada hexagonal (NBR 14136) - 2P+T 20 A a 2,20m do piso

Legenda das indicações

ARC16000	Tomada - uso específico - Condicionador de ar Split 16000BTU
ARC18000	Tomada - uso específico - Condicionador de ar Split 18000BTU
ARC22000	Tomada - uso específico - Condicionador de ar Split 22000BTU
ARC30000	Tomada - uso específico - Condicionador de ar Split 30000BTU
ARC7500	Tomada - uso específico - Condicionador de ar Split 7500BTU
ARC9000	Tomada - uso específico - Condicionador de ar Split 9000BTU

LEGENDA
s/esc.

SECRETARIA DE MUNICÍPIO DE DESENVOLVIMENTO URBANO
SMDUSEP
SUPERINTENDÊNCIA DE ELABORAÇÃO DE PROJETOS

PREFEITO MUNICIPAL: CÉZAR SCHIRMER
SECRETÁRIO: JÚLIO SILVA NETO
RUA VENÂNCIO AIRES 2277 - 5º ANDAR - CENTRO
CEP 97010-005 - SANTA MARIA - RS
(55) 3921-7068 - sdu@santamaria.rs.gov.br

Santa Maria, RS
PREFEITURA MUNICIPAL DE SANTA MARIA

OBRA: **EMEF PROFESSORA FRANCISCA WEIMANN**

LOCAL: Rua Conselheiro Pereiron esquina Rua 5, s/ n. º, Vila Goiânia
cidade Santa Maria/RS

TITULO: **7.2.4 - PROJETO EXECUTIVO INSTALAÇÕES ELÉTRICAS, LÓGICA, CLIMATIZAÇÃO E GLP**

ASSUNTO: PLANTA BAIXA - LEGENDA - DIAGRAMA UNIFILAR

PROPRIETÁRIO: MUNICÍPIO SANTA MARIA

PROJETO: ELDON ALBERTO RECKZIEGEL
ENGENHEIRO CIVIL - CREA/RS 48.490-D

RRT/ART:	DESENHO:	DATA:	PRANCHA:
ART Nr: 8067605	CLÁUDIA RECKZIEGEL ARQ E URB CAU/RS 114865-6	MAIO/2015	01/02

ÁREA: 684,39m²