Proprietário	Responsável Projeto:
MUNICÍPIO DE SANTA MARIA CNPJ: 88.466.386/0001-00	Eng. Civil Eldon Alberto Raeczkegel Crea/RS 48.490-D

PROJETO ELÉTRICO		
LOTE 01 - 04 - EMEI ZULÂNIA DE F. SALAMONI	Área	Data
Avenida Paulo Lauda, n.º 80-Undos, bairro Tancredo Neves - cidade Santa Maria/RS	568,28m²	JAN | 2015
QUADRO DE CARGA - DEMANDA DIAGRAMA UNIFILAR - MULTIFILAR DETALHAMENTO	Escala	Prancha
	INDICADA	02 / 02

DIAGRAMA MULTIFILAR

s/escl.

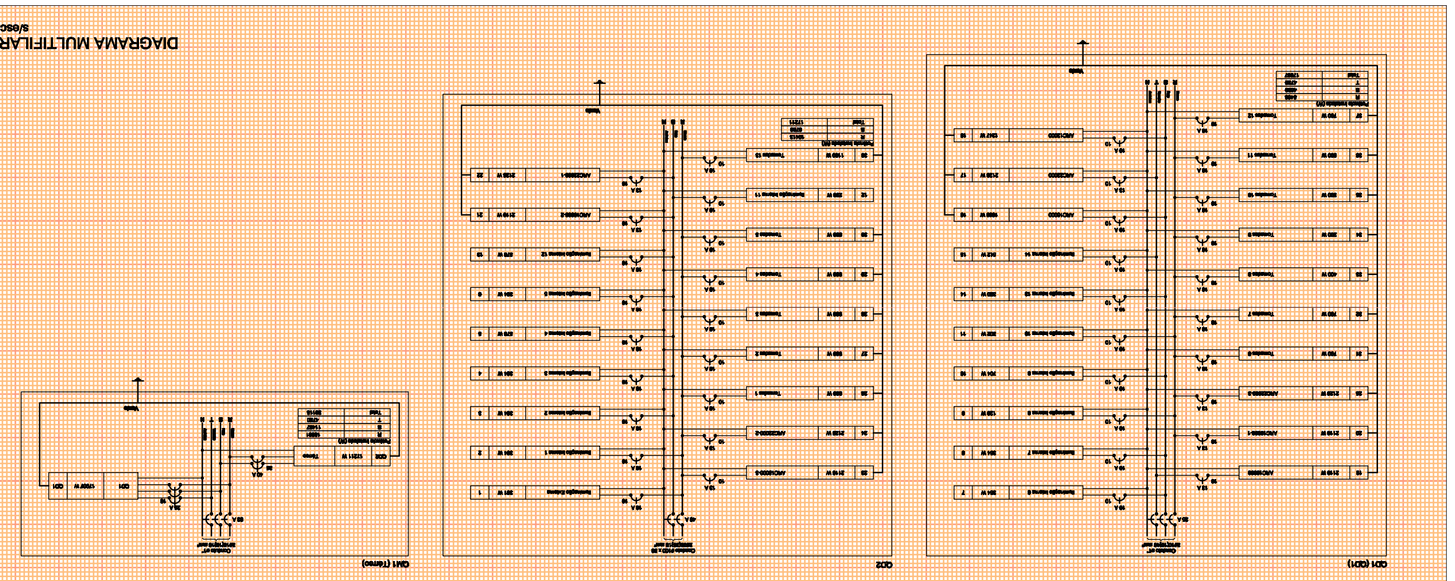

RECINTO DE ENERGIA/LÓGICA

s/escl.

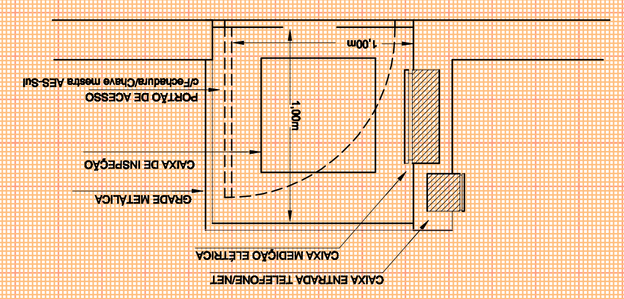

CAIXA DE MEDIÇÃO

s/escl.

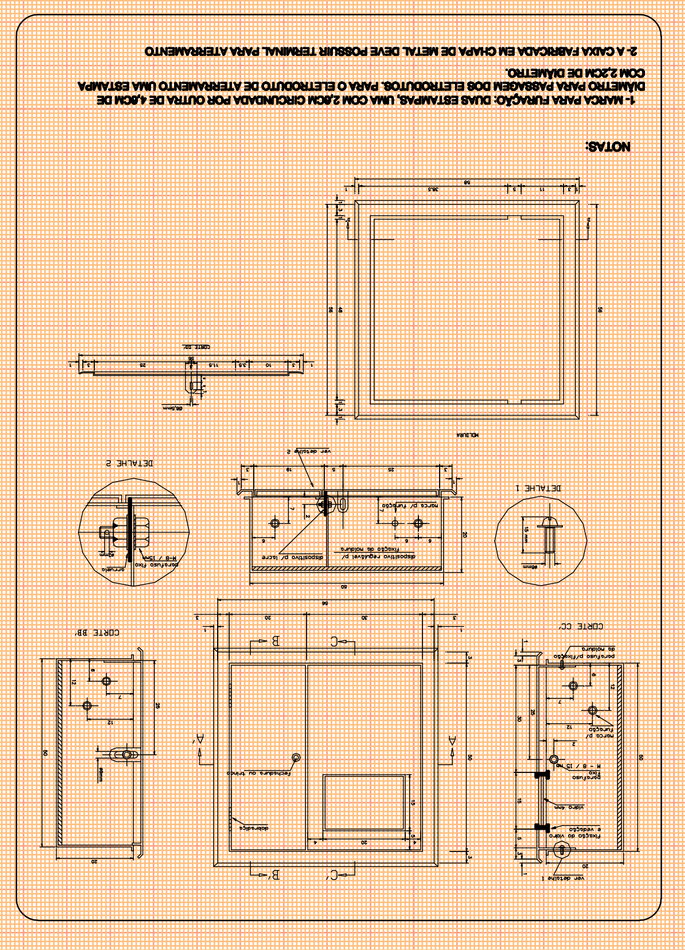

DIAGRAMA UNIFILAR

s/escl.

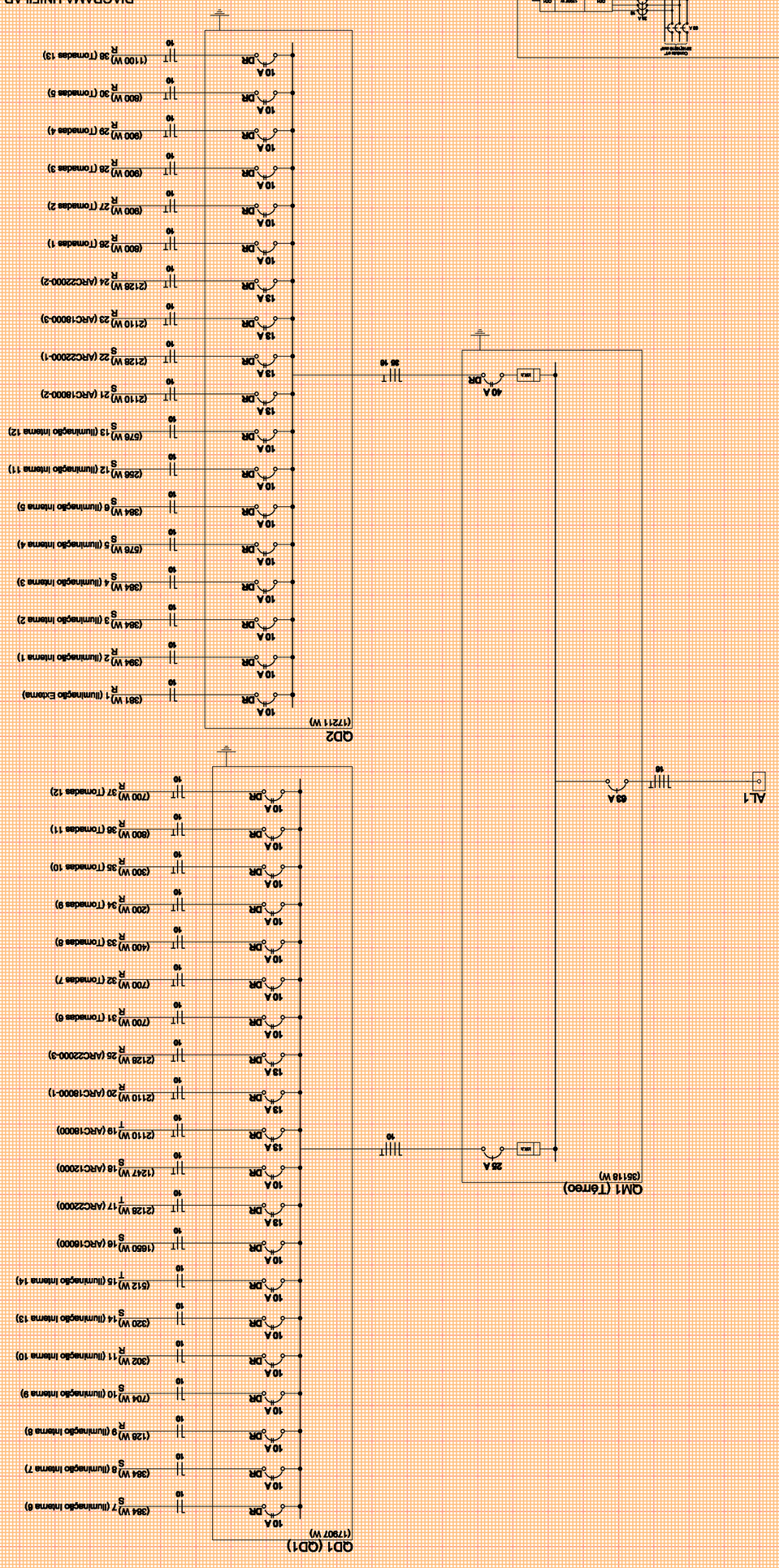

ENTRADA DE ENERGIA

s/escl.

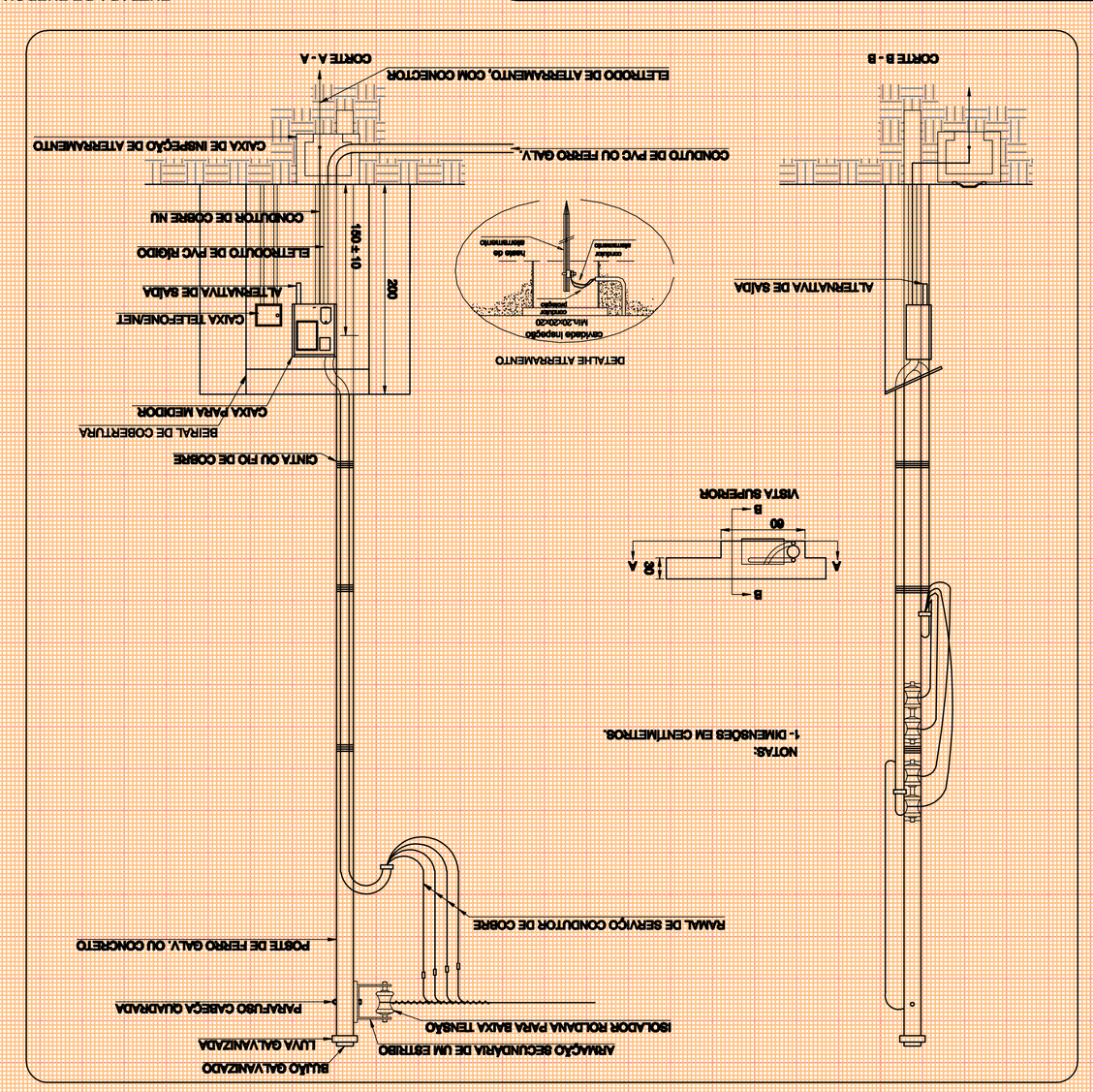

QUADRO DE CARGAS

s/escl.

Quadro de Cargas (QD1)

| Circuito | Descrição | Disjuntor | Seção | Tensão (V) | Potência (W) | | |