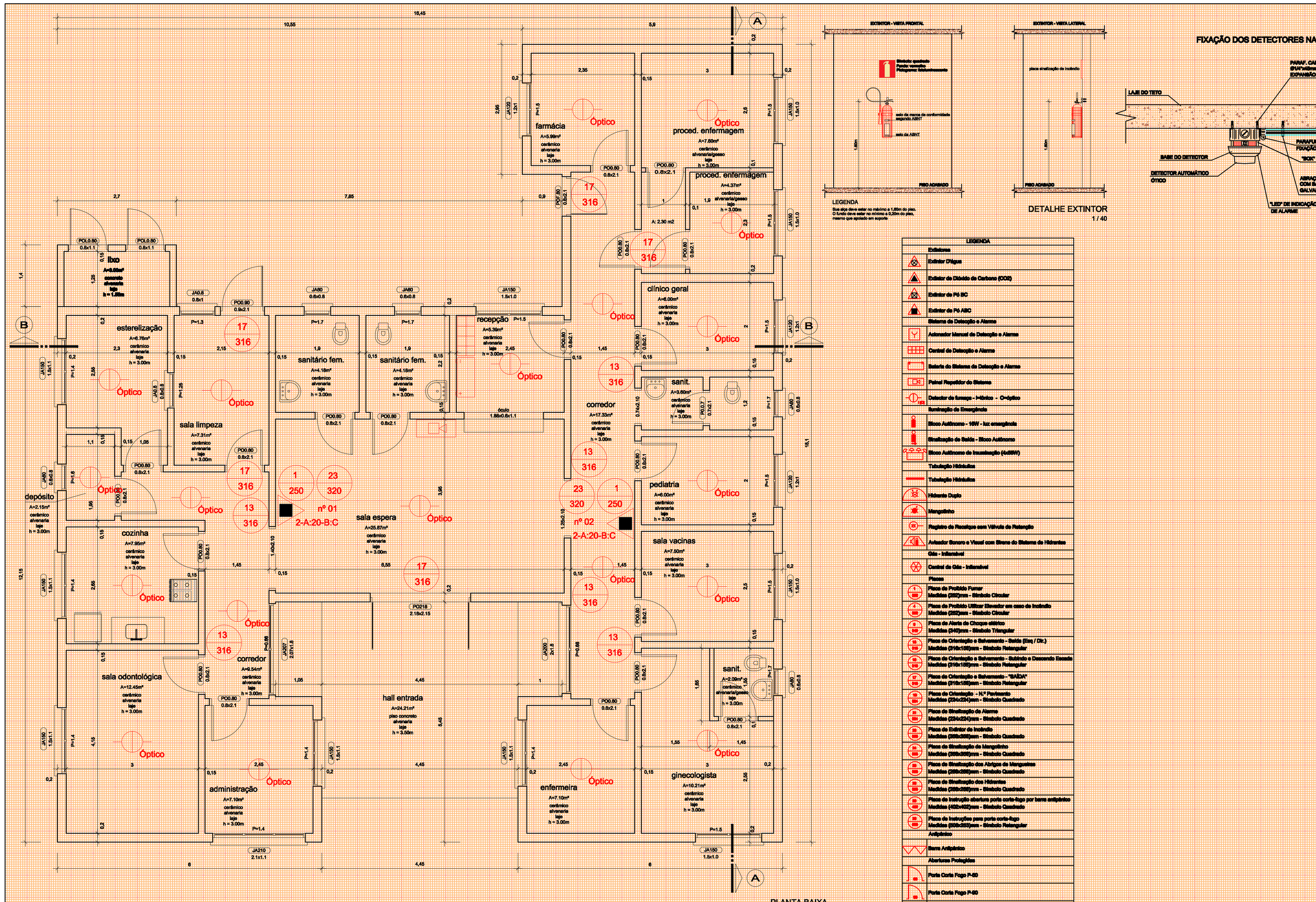

PLANTA BAIXA
1 / 50

DETALHE EXTINTOR
1 / 40

LEGENDA

Sua alça deve estar no máximo a 1,60m do piso.
O fundo deve estar no mínimo a 0,20m do piso,
mesmo que apoiado em suporte

LEGENDA	
	Extintores
	Extintor D'Agua
	Extintor de Dióxido de Carbono (CO2)
	Extintor de Pó BC
	Extintor de Pó ABC
	Sistema de Detecção e Alarme
	Acionador Manual de Detecção e Alarme
	Central de Detecção e Alarme
	Bateria de Sistema de Detecção e Alarme
	Painel Repetidor do Sistema
	Detector de fumaça - I=fotoio - O=óptico
	Iluminação de Emergência
	Bloco Autônomo - 16W - luz amarelada
	Sinalização de Saída - Bloco Autônomo
	Bloco Autônomo de Iluminação (4x55W)
	Tubulação Hidráulica
	Tubulação Hidráulica
	Hidrante Duplo
	Mangotinho
	Registro de Recalque sem Válvula de Retenção
	Acionador Sonoro e Visual com Sinal do Sistema de Hidrantes
	Gás - Inflamável
	Central de Gás - Inflamável
	Placas
	Placa de Proibido Fumar Medidas (202)mm - Símbolo Circular
	Placa de Proibido Utilizar Elevador em caso de Incêndio Medidas (202)mm - Símbolo Circular
	Placa de Alerta de Choque elétrico Medidas (141)mm - Símbolo Triangular
	Placa de Orientação e Balizamento - Saída (Esq / Dir.) Medidas (216x108)mm - Símbolo Retangular
	Placa de Orientação e Balizamento - Subindo e Descendo Escada Medidas (216x108)mm - Símbolo Retangular
	Placa de Orientação e Balizamento - "SAÍDA" Medidas (216x108)mm - Símbolo Retangular
	Placa de Sinalização - N.º Pavimento Medidas (234x234)mm - Símbolo Quadrado
	Placa de Sinalização de Alarme Medidas (234x234)mm - Símbolo Quadrado
	Placa de Extintor de Incêndio Medidas (308x308)mm - Símbolo Quadrado
	Placa de Sinalização de Mangotinho Medidas (308x308)mm - Símbolo Quadrado
	Placa de Sinalização dos Abrigos de Mangueiras Medidas (308x308)mm - Símbolo Quadrado
	Placa de Sinalização dos Hidrantes Medidas (308x308)mm - Símbolo Quadrado
	Placa de Instrução abertura porta corta-fogo por barra antipânico Medidas (402x402)mm - Símbolo Quadrado
	Placa de Instruções para porta corta-fogo Medidas (308x202)mm - Símbolo Retangular
	Antipânico
	Barra Antipânico
	Aberturas Protegidas
	Porta Corta Fogo P-60
	Porta Corta Fogo P-90
	Porta Corta Fogo P-120

LEGENDA
1 / 125

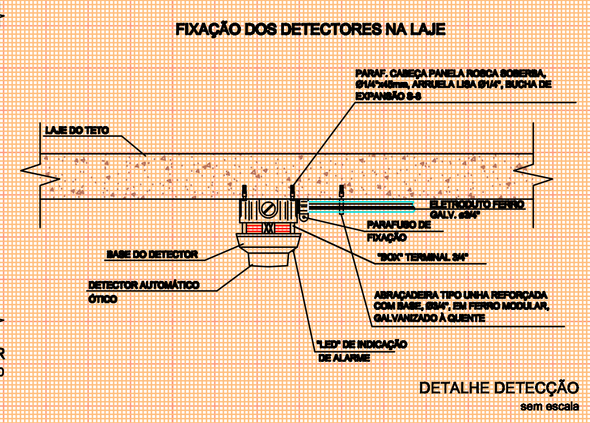

DETALHE DETECÇÃO
sem escala

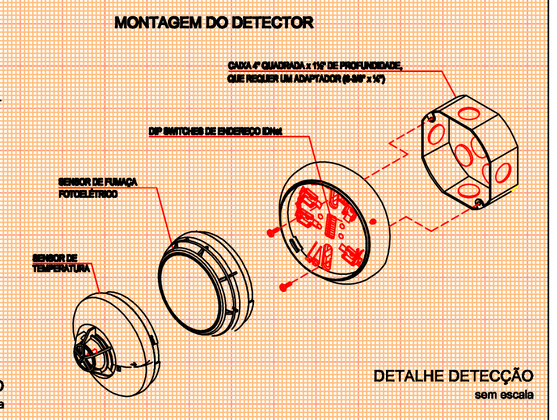

DETALHE DETECÇÃO
sem escala

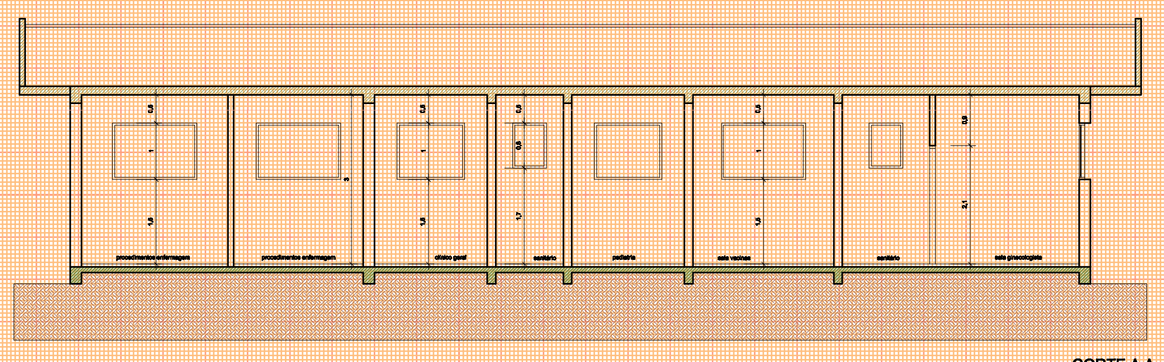

CORTE A A
1 / 75

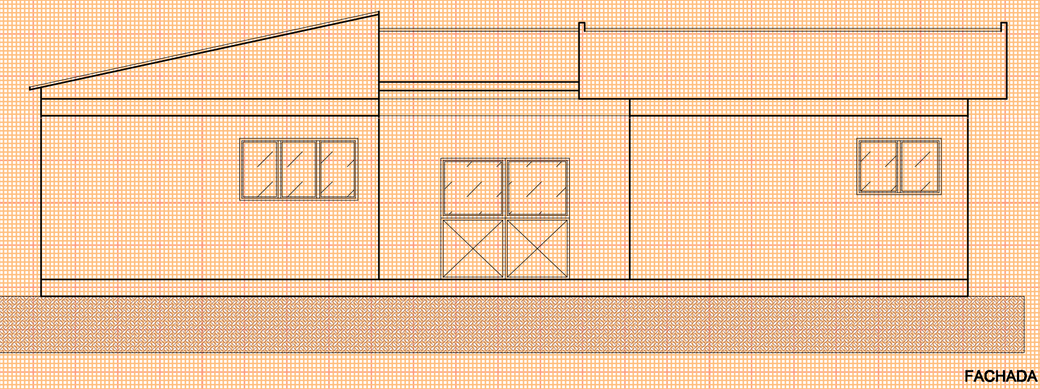

FACHADA
1 / 75

Proprietário MUNICÍPIO DE SANTA MARIA CNPJ: 88.488.366/0001-00		Responsável Projeto: Eng. Civil Eldon Alberto Rackziegel Crea/RS 48.490-D
7.1.4 - ANTEPROJETO DE PREVENÇÃO CONTRA INCÊNDIO LOTE 04 - 02 - US WALTER AITA Rua Luiz Petry, s/n. *, Bairro Camobi - Cidade Santa Maria/RS		Área 231,60m²
		Data FEV | 2015
PLANTA BAIXA CORTE DETALHES	FACHADA LEGENDA	Escala INDICADA
		Pranche ÚNICA