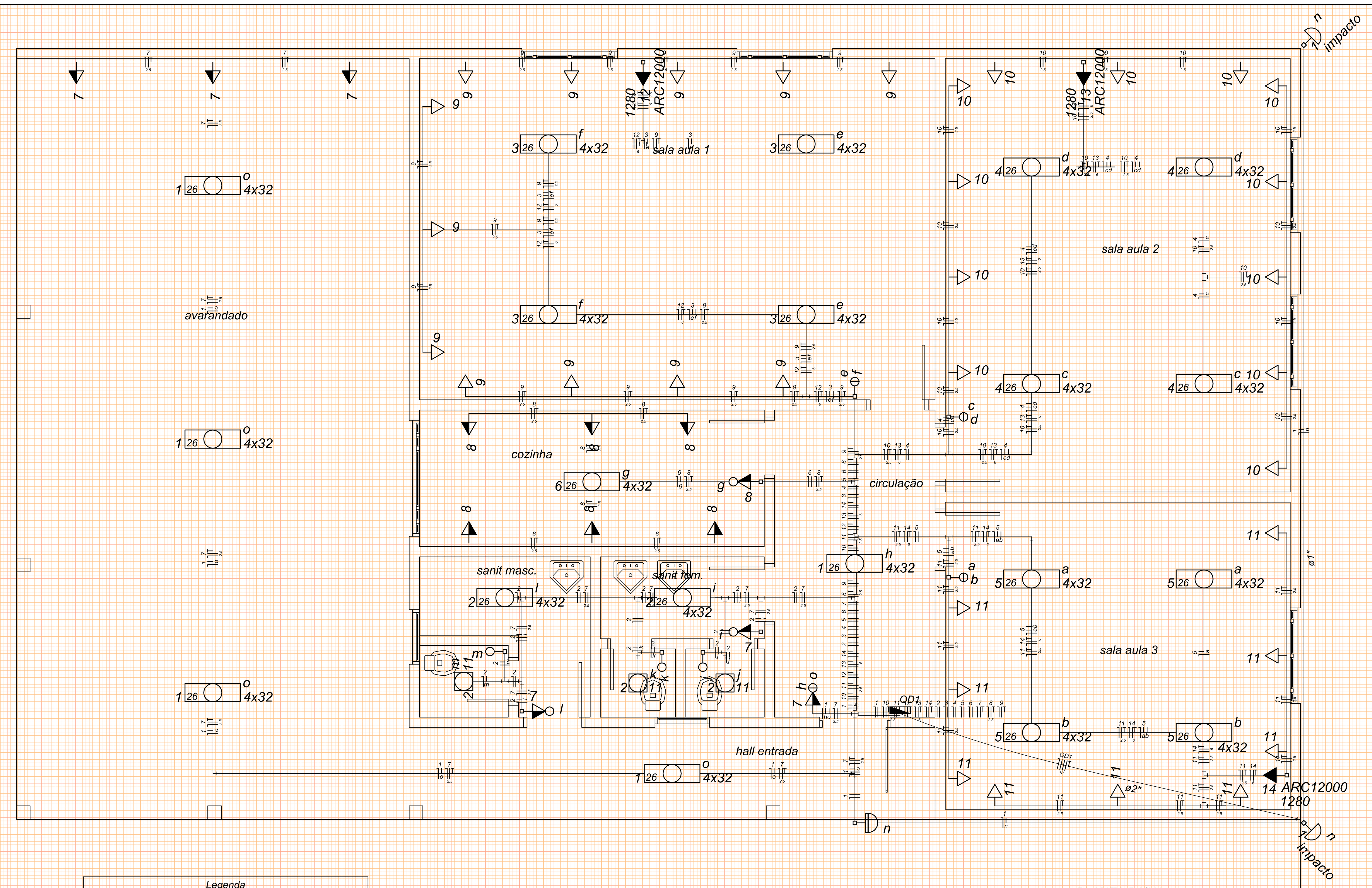

PLANTA BAIXA
1 / 50

Legenda

Símbolo	Descrição
	Caixa de medição embutir a 1,50m do piso
	Conjunto interrup. 2 simples & tomada a 1,10m do piso
	Conjunto interrup. simples & tomada a 1,10m do piso
	Entrada de serviço aérea
	Interruptor simples - 1 tecla a 1,10m do piso
	Interruptor simples - 2 teclas a 1,10m do piso
3 26 4x32	Luminária p/ lâmp. fluor. tubular - sobrepor
n impacto	Luminária p/ lâmp. incand. anti-impacto - parede
2 m 11	Luminária spot p/ fluor. compacta c/ reator - sobrepor
	Quadro de distribuição - sobrepor a 1,50m do piso
n	Relé fotoelétrico a 3,00m do piso
8	Tomada hexagonal (NBR 14136) - 2P+T 20 A a 1,10m do piso
9	Tomada hexagonal (NBR 14136) - 2P+T 20 A a 2,20m do piso

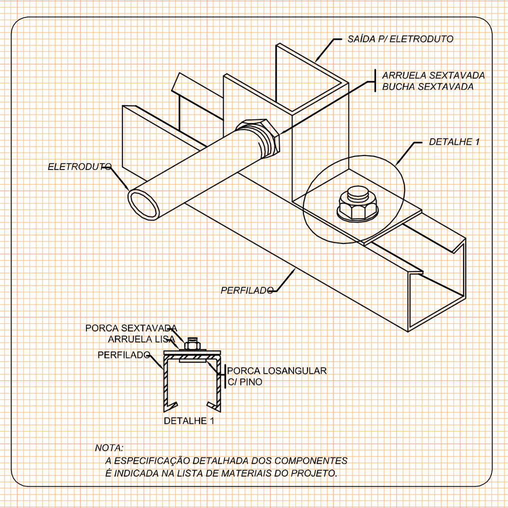

CONEXÃO ELETRODUTO - ELTROCALHA
s/esc.

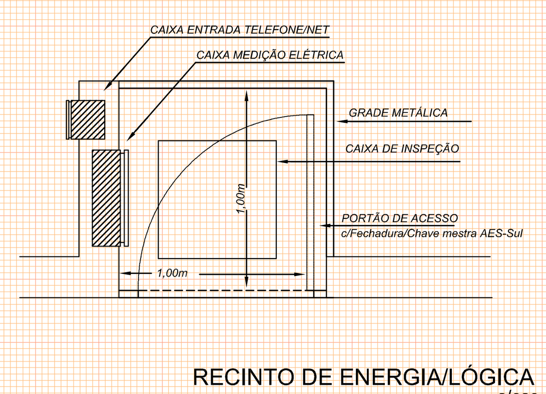

RECINTO DE ENERGIA/LÓGICA
s/esc.

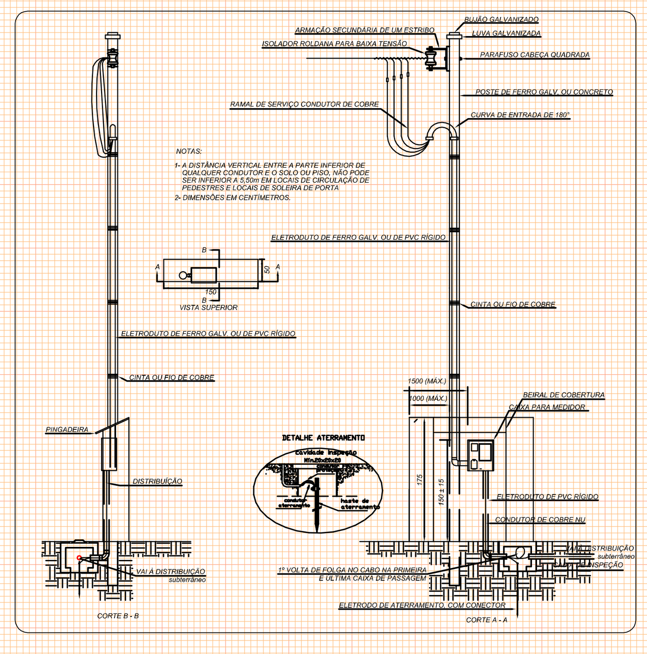

ENTRADA DE ENERGIA
s/esc.

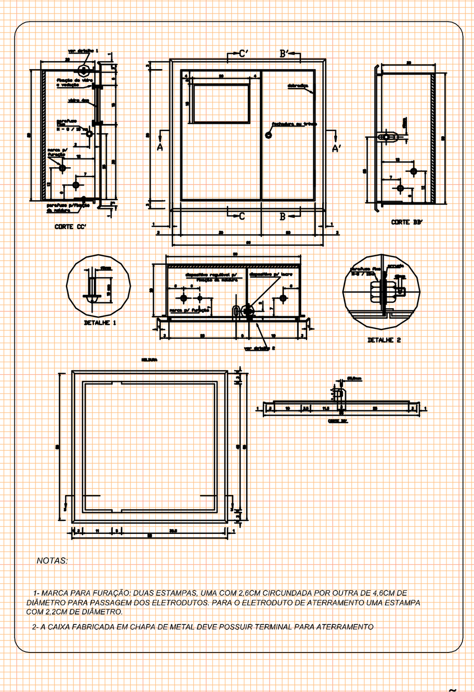

CAIXA DE MEDIÇÃO
s/esc.

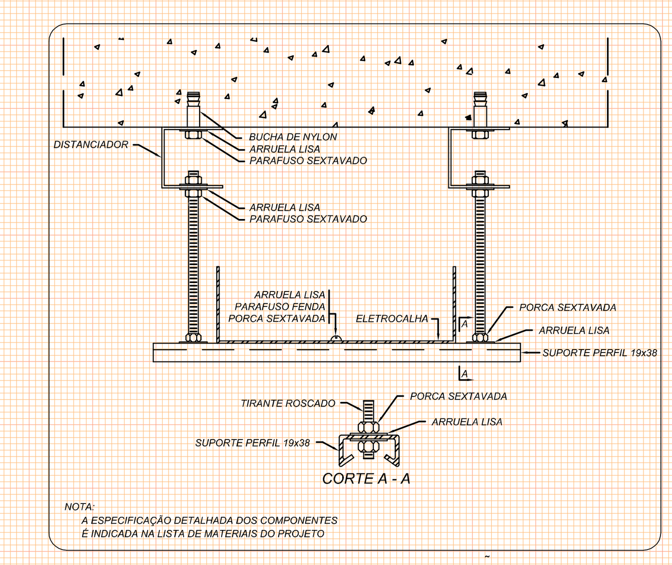

FIXAÇÃO ELETROCALHA
s/esc.

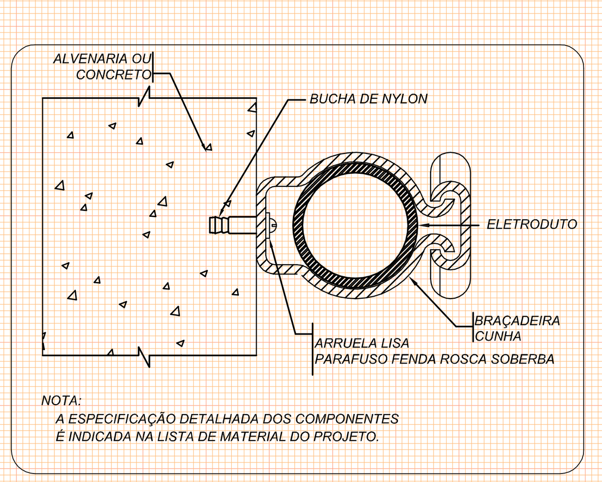

FIXAÇÃO ELETRODUTO
s/esc.

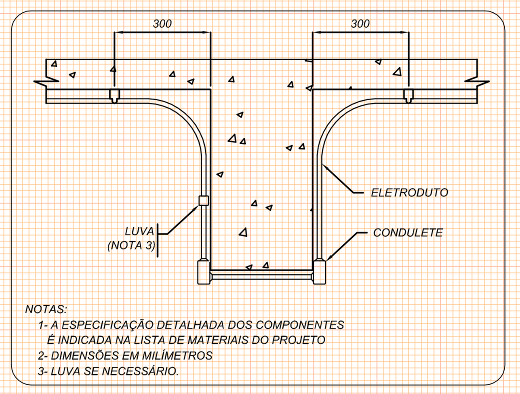

FIXAÇÃO ELETRODUTO
s/esc.

Quadro de Cargas (QD1)

Circuito	Descrição	Esquema	Método de inst.	V (V)	Iluminação (W) 11	Iluminação (W) 32	Iluminação (W) 100	Tomadas (W) 100	Tomadas (W) 1280	Pot. total. (VA)	Pot. total. (W)	Fases	Pot. - R (W)	Pot. - S (W)	Pot. - T (W)	FCT	FCA	In' (A)	Seção (mm2)	Ic (A)	Disj (A)	dV parc (%)	dV total (%)	Status
1	Iluminação Externa/Circulação	F+N	B1	220 V		20	2			990	840	S		840		1.00	1.00	4.5	1.5	17.5	10.0	0.83	2.48	Ok
	h					4				158	128	S		128			1.00	0.7	1.5	17.5				Ok
	n						2			200	200	S		200			1.00	0.9	1.5	17.5				Ok
	o					16				632	512	S		512			1.00	2.9	1.5	17.5				Ok
2	Iluminação Sanitários	F+N	B1	220 V	3	8				349	289	T			289	1.00	1.00	1.6	1.5	17.5	10.0	0.17	1.82	Ok
	i					4				158	128	T			128		1.00	0.7	1.5	17.5				Ok
	j				1					11	11	T			11		1.00	0.1	1.5	17.5				Ok
	k				1					11	11	T			11		1.00	0.1	1.5	17.5				Ok
	l					4				158	128	T			128		1.00	0.7	1.5	17.5				Ok
	m				1					11	11	T			11		1.00	0.1	1.5	17.5				Ok
3	Iluminação Sala Aula 1	F+N	B1	220 V		16				632	512	T			512	1.00	1.00	2.9	1.5	17.5	10.0	0.62	2.28	Ok
	e					8				316	256	T			256		1.00	1.4	1.5	17.5				Ok
	f					8				316	256	T			256		1.00	1.4	1.5	17.5				Ok
4	Iluminação Sala Aula 2	F+N	B1	220 V		16				632	512	T			512	1.00	1.00	2.9	1.5	17.5	10.0	0.55	2.20	Ok
	c					8				316	256	T			256		1.00	1.4	1.5	17.5				Ok
	d					8				316	256	T			256		1.00	1.4	1.5	17.5				Ok
5	Iluminação Sala Aula 3	F+N	B1	220 V		16				632	512	R	512			1.00	1.00	2.9	1.5	17.5	10.0	0.46	2.11	Ok
	a					8				316	256	R	256				1.00	1.4	1.5	17.5				Ok
	b					8				316	256	R	256				1.00	1.4	1.5	17.5				Ok
6	Iluminação Cozinha	F+N	B1	220 V		4				158	128	T			128	1.00	1.00	0.7	1.5	17.5	10.0	0.10	1.75	Ok
	g					4				158	128	T			128		1.00	0.7	1.5	17.5				Ok
7	Tomadas Externas/Circ./Sanit.	F+N+T	B1	220 V				6		667	600	S		600		1.00	1.00	3.0	2.5	24.0	10.0	0.29	1.94	Ok
8	Tomadas Cozinha	F+N+T	B1	220 V				7		778	700	T			700	1.00	1.00	3.5	2.5	24.0	10.0	0.32	1.97	Ok
9	Tomadas Sala Aula 1	F+N+T	B1	220 V				12		1333	1200	S		1200		1.00	1.00	6.1	2.5	24.0	10.0	0.77	2.42	Ok
10	Tomadas Sala Aula 2	F+N+T	B1	220 V				12		1333	1200	T			1200	1.00	1.00	6.1	2.5	24.0	10.0	0.62	2.28	Ok
11	Tomadas Sala Aula 3	F+N+T	B1	220 V				9		1000	900	S		900		1.00	1.00	4.5	2.5	24.0	10.0	0.41	2.06	Ok
12	AR Sala Aula 1	F+N+T	B1	220 V					1	1422	1280	R	1280			1.00	1.00	6.5	6	41.0	10.0	0.43	2.09	Ok
13	AR Sala Aula 2	F+N+T	B1	220 V					1	1422	1280	R	1280			1.00	1.00	6.5	6	41.0	10.0	0.30	1.95	Ok
14	AR Sala Aula 3	F+N+T	B1	220 V					1	1422	1280	R	1280			1.00	1.00	6.5	6	41.0	10.0	0.29	1.94	Ok
TOTAL					3	80	2	46	3	12771	11233	R+S+T	4352	3540	3341									

Quadro de Cargas (QM1)

Circuito	Descrição	Esquema	Método de inst.	V (V)	Pot. total. (VA)	Pot. total. (W)	Fases	Pot. - R (W)	Pot. - S (W)	Pot. - T (W)	FCT	FCA	In' (A)	Seção (mm2)	Ic (A)	Disj (A)	dV parc (%)	dV total (%)	Status
QD1	Téreo	3F+N+T	B1	380 / 220 V	12771	11233	R+S+T	4352	3540	3341	1.00	1.00	20.5	10	50.0	40.0	1.61	1.65	Ok
TOTAL					12771	11233	R+S+T	4352	3540	3341									

Quadro de Cargas (AL1)

Circuito	Descrição	Esquema	Método de inst.	V (V)	Pot. total. (VA)	Pot. total. (W)	Fases	Pot. - R (W)	Pot. - S (W)	Pot. - T (W)	FCT	FCA	In' (A)	Seção (mm2)	Ic (A)	Disj (A)	dV parc (%)	dV total (%)	Status
QM1	Térreo	3F+N+T	B1	380 / 220 V	12771	11233	R+S+T	4352	3540	3341	1.00	1.00	20.5	10	50.0	40.0	0.04	0.04	Ok
TOTAL					12771	11233	R+S+T	4352	3540	3341									

Quadro de Demanda (QD1)

Tipo de carga	Potência instalada (kVA)	Fator de demanda (%)	Demanda (kVA)
Iluminação e TUG's (Escolas e semelhantes)	12.00	100	12.00
	0.77	50	0.39
		TOTAL	12.39

Quadro de Demanda (QM1)

Tipo de carga	Potência instalada (kVA)	Fator de demanda (%)	Demanda (kVA)
Iluminação e TUG's (Escolas e semelhantes)	12.00	100	12.00
	0.77	50	0.39
		TOTAL	12.39

Quadro de Demanda (AL1)

Tipo de carga	Potência instalada (kVA)	Fator de demanda (%)	Demanda (kVA)
Iluminação e TUG's (Escolas e semelhantes)	12.00	100	12.00
	0.77	50	0.39
		TOTAL	12.39

QUADRO DE CARGAS
s/esc.

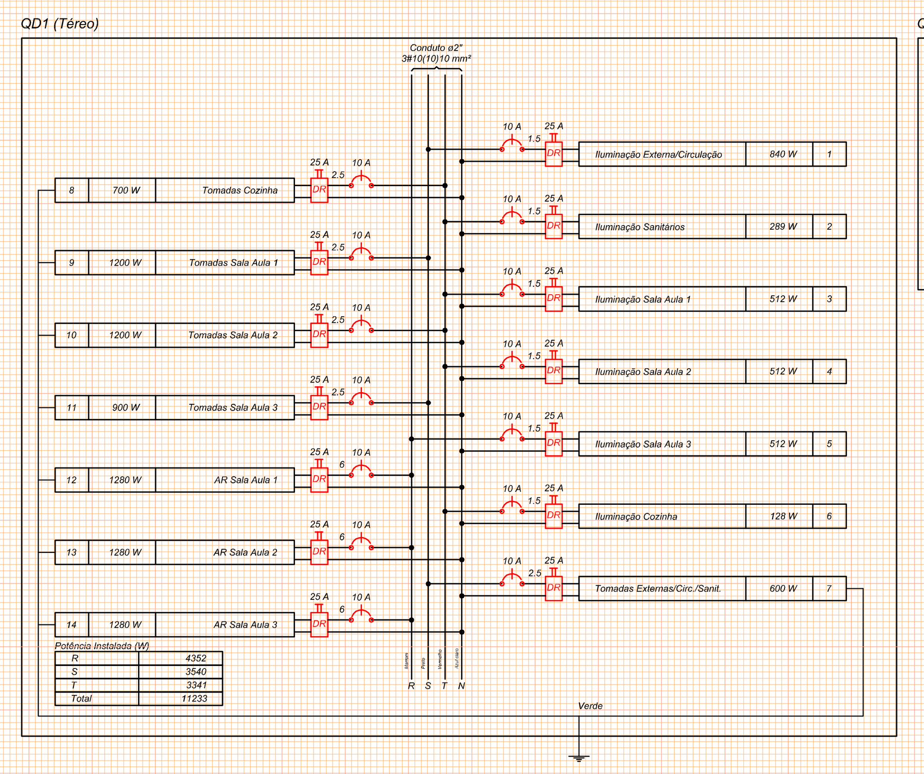

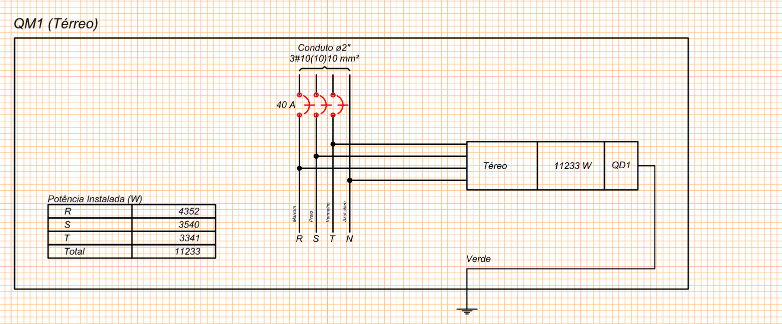

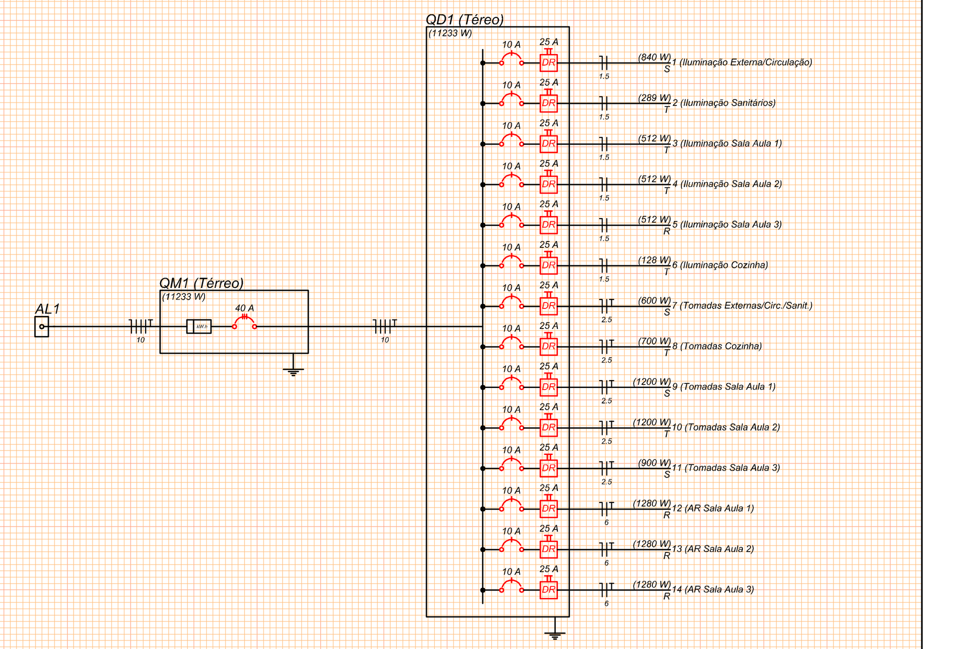

DIAGRAMA MULTIFILAR
s/esc.

SECRETARIA DE MUNICÍPIO DE DESENVOLVIMENTO URBANO

SMDU SEP

SUPERINTENDÊNCIA DE ELABORAÇÃO DE PROJETOS

PREFEITO MUNICIPAL: CÉZAR SCHIRMER
SECRETÁRIO: JÚLIO SILVA NETO
RUA VENÂNCIO AIRES 2277 - 5º ANDAR - CENTRO
CEP 97010-005 - SANTA MARIA - RS
(55) 3921-7068 - sdu@santamaria.rs.gov.br

PREFEITURA MUNICIPAL DE SANTA MARIA

OBRA: **EMEF IRINEO ANTOLINE**

LOCAL: Estrada Municipal dos Vieiros, s/n. º, Passo do Verde, cidade Santa Maria/RS

TITULO: 7.2.4 - PROJETO EXECUTIVO INSTALAÇÕES ELÉTRICAS, LÓGICA, CLIMATIZAÇÃO E GLP

ASSUNTO: PLANTA BAIXA - ELÉTRICO

PROPRIETÁRIO: MUNICÍPIO SANTA MARIA

PROJETO: ELDON ALBERTO RECKZIEGEL, ENGENHEIRO CIVIL - CREA/RS 48.490-D

RRT/ART: ART Nr: 8300757

DESENHO: CLÁUDIA RECKZIEGEL, ARQ E URB CAU/RS 114865-6

DATA: JAN/2016

PRANCHA: 01/01

ÁREA: 212,44m²