Quadro de Cargas (QD3)

Circuito	Descrição	Esquema	Método de Inst.	V (V)	Iluminação (W)	Tomadas (W)		Pot. total (VA)	Pot. total (W)	Fases	Pot. - R (W)	Pot. - S (W)	Pot. - T (W)	FDT	FDA	I^2 (mm²)	Seção (mm²)	Ib (A)	Dtq (V)	dV parc (%)	dV total (%)	Status
1	Iluminação Circulação/Escada	F+N	B1	220 V	32		100	3132	474	394	S	394		1,00	0,80	2,4	1,5	17,5	16,0	0,47	1,48	Ok
	a				12				214	208	S	208			0,80	0,4	1,5	17,5				Ok
	f				4				188	188	S	188			1,00	0,7	1,5	17,5				Ok
2	Iluminação Sala Aula 2	F+N	B1	220 V	34				849	769	T		769	1,00	0,80	7,2	1,5	17,5	16,0	1,19	2,30	Ok
	e				12				474	394	T		394		1,00	3,3	1,5	17,5				Ok
	b				12				474	394	T		394		1,00	3,3	1,5	17,5				Ok
3	Iluminação Sala Aula 1	F+N	B1	220 V	34				849	769	S	769		1,00	0,80	7,2	1,5	17,5	16,0	1,30	2,31	Ok
	c				12				474	394	S	394			1,00	3,3	1,5	17,5				Ok
	d				12				474	394	S	394			1,00	3,3	1,5	17,5				Ok
4	Tomadas Circulação/Escada	F+N	B1	220 V		3		660	300	T			300	1,00	0,80	1,0	2,5	24,0	16,0	0,56	1,69	Ok
5	Tomadas Sala Aula 2	F+N+T	B1	220 V		13		1444	1300	T			1300	1,00	0,80	10,0	2,5	24,0	16,0	0,56	1,67	Ok
6	Tomadas Sala Aula 1	F+N+T	B1	220 V		13		1444	1300	S		1300		1,00	0,80	10,0	2,5	24,0	16,0	1,06	2,09	Ok
7	AR Sala Aula 2	F+N+T	B1	220 V			1	2564	2128	R	2128			1,00	0,80	17,0	6	41,0	16,0	1,19	2,10	Ok
8	AR Sala Aula 1	F+N+T	B1	220 V			1	2564	2128	R	2128			1,00	0,80	17,0	6	41,0	16,0	1,18	2,17	Ok
TOTAL					60	30	2	10210	8976	R+S+T	4256	2462	2258									

Quadro de Demanda (QD3)

Tipo de carga	Potência Instalada (kVA)	Fator de demanda (%)	Demanda (kVA)
Iluminação e TUG's (Escolas e assemelhados)	10,21	100	10,21
		TOTAL	10,21

QUADRO DE CARGAS
s/esc.

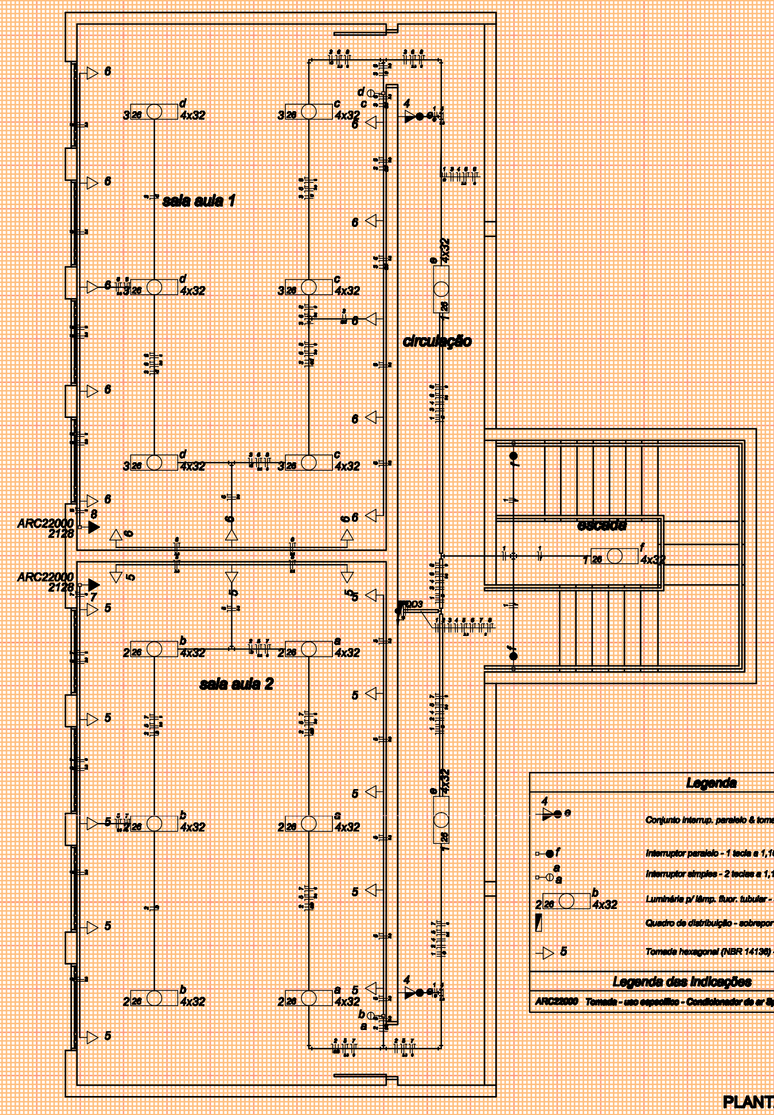

PLANTA BAIXA
1 / 75

Legenda

- Conjunto interruptor paralelo & tomada a 1,10m do piso
- Interruptor paralelo - 1 tecla a 1,10m do piso
- Interruptor simples - 2 teclas a 1,10m do piso
- Luminária p/ lâmp. fluor. tubular - sobrepor
- Quadro de distribuição - sobrepor a 1,30m do piso
- Tomada hexagonal (NBR 14136) - 2P+T 20 A a 2,30m do piso

Legenda das indicações

ARC22000 Tomada - ser específico - Condicionador de ar split 22000BTU

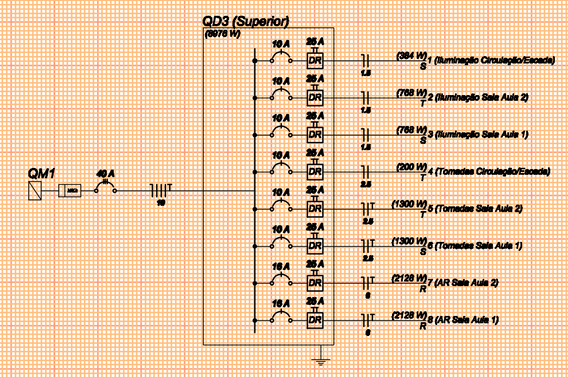

DIAGRAMA UNIFILAR
s/esc.

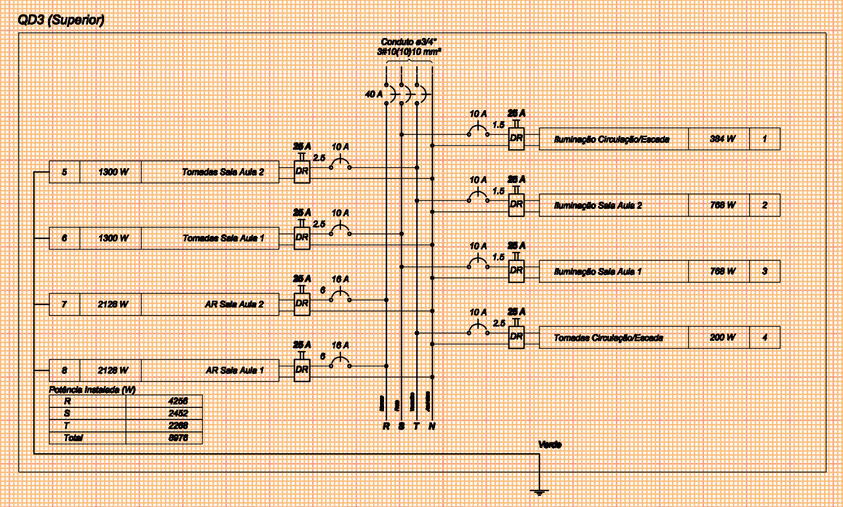

DIAGRAMA MULTIFILAR
s/esc.

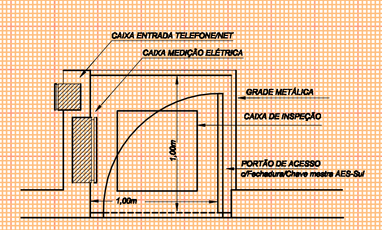

RECINTO DE ENERGIA/LÓGICA
s/esc.

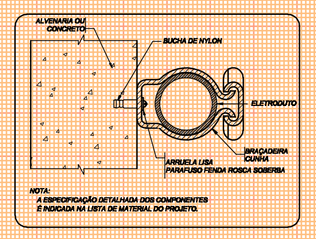

FIXAÇÃO ELETRODUTO
s/esc.

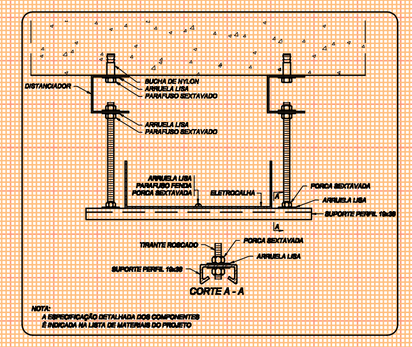

FIXAÇÃO ELETROCALHA
s/esc.

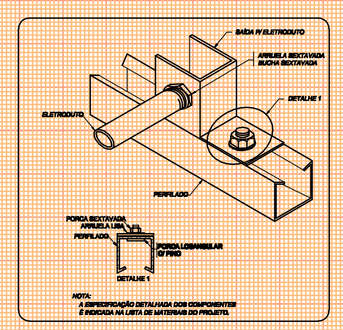

CONEXÃO ELETRODUTO - ELTROCALHA
s/esc.

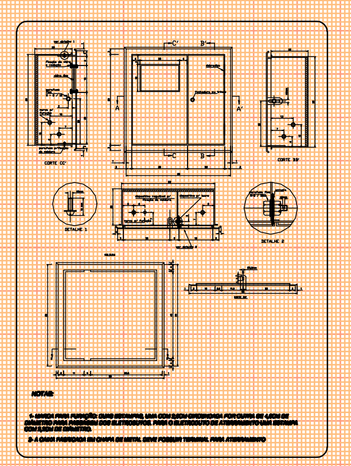

CAIXA DE MEDIÇÃO
s/esc.

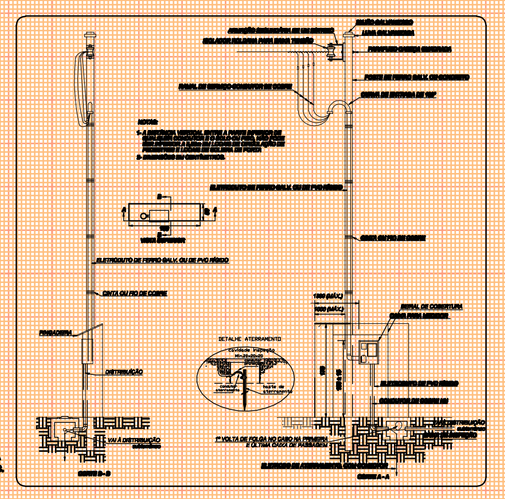

ENTRADA DE ENERGIA
s/esc.

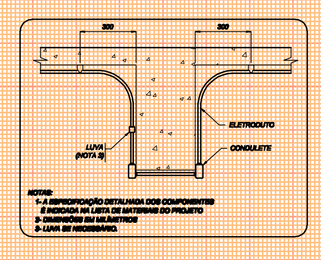

FIXAÇÃO ELETRODUTO
s/esc.

SECRETARIA DE MUNICÍPIO DE DESENVOLVIMENTO URBANO
SMDUSEP
SUPERINTENDÊNCIA DE ELABORAÇÃO DE PROJETOS

PREFEITO MUNICIPAL: CÉZAR SCHIRMER
SECRETÁRIO: JÚLIO SILVA NETO
RUA VENÂNCIO AIRES 2277 - 5º ANDAR - CENTRO
CEP 97010-005 - SANTA MARIA - RS
(55) 3921-7068 - sdu@santamaria.rs.gov.br

Santa Maria, RS
PREFEITURA MUNICIPAL DE SANTA MARIA

OBRA: **EMEF JOSÉ PAIM DE OLIVEIRA**

LOCAL: Estrada Municipal Cyrineu da Rocha , s/n. º , bairro Alto das Palmeiras
cidade Santa Maria/RS

TITULO: 7.2.4 - PROJETO EXECUTIVO INSTALAÇÕES ELÉTRICAS, LÓGICA, CLIMATIZAÇÃO E GLP

ASSUNTO: PLANTA BAIXA - ELÉTRICO

PROPRIETÁRIO: MUNICÍPIO SANTA MARIA

PROJETO: ELDON ALBERTO RECKZIEGEL
ENGENHEIRO CIVIL - CREA/RS 48.490-D

RRT/ART: ART Nr: 8067605

DESENHO: CLÁUDIA RECKZIEGEL
ARQ E URB CAU/RS 114865-6

DATA: DEZ/2015

PRANCHA: 02/02

ÁREA: 689,96m²