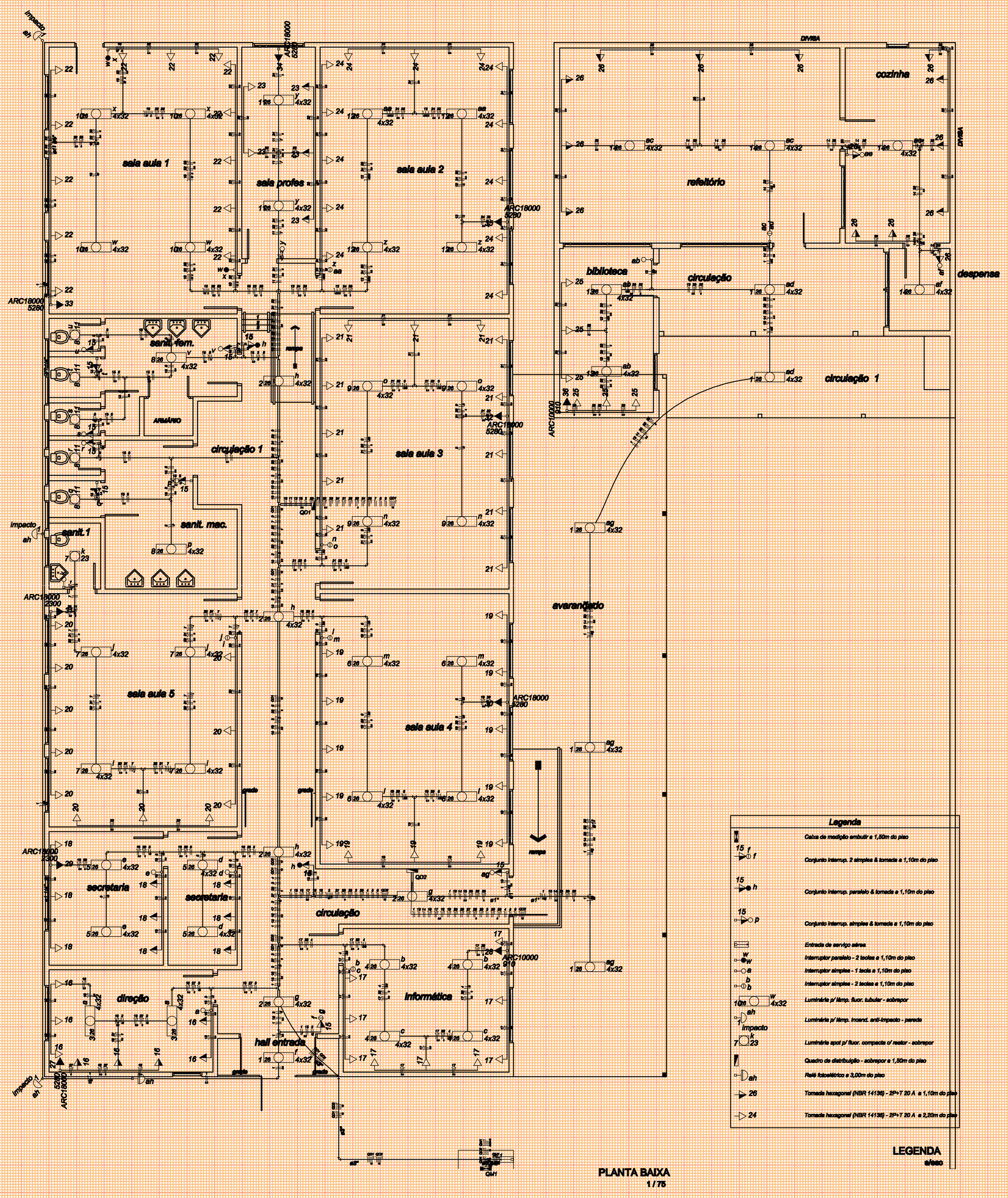

PLANTA BAIXA
1 / 75

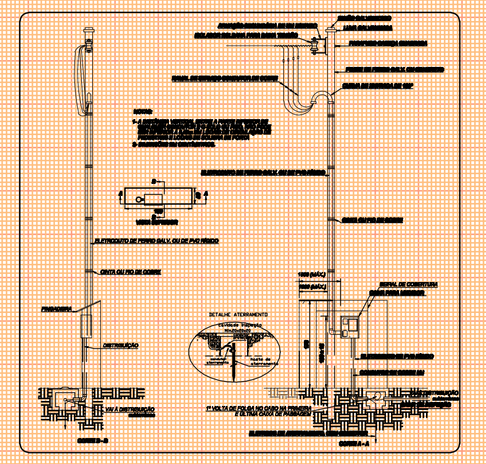

ENTRADA DE ENERGIA
s/esc.

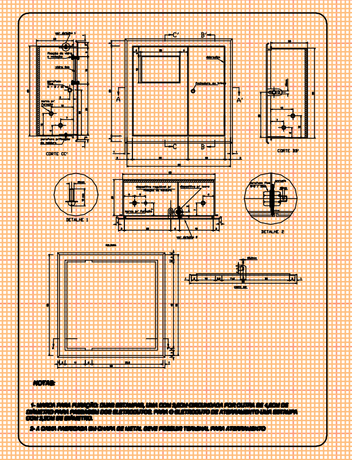

CAIXA DE MEDIÇÃO
s/esc.

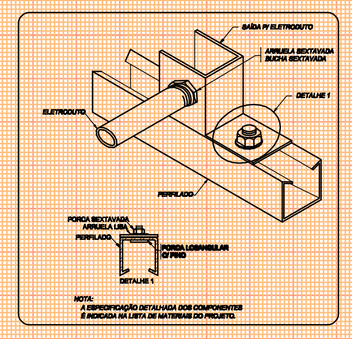

CONEXÃO ELETRODUTO - ELTROCALHA
s/esc.

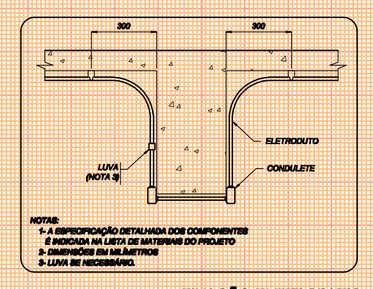

FIXAÇÃO ELETRODUTO
s/esc.

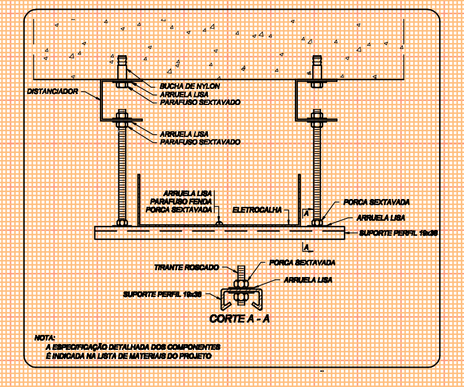

FIXAÇÃO ELETROCALHA
s/esc.

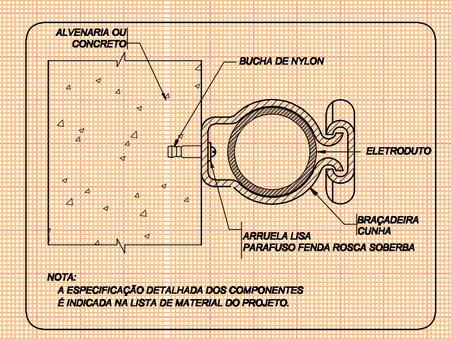

FIXAÇÃO ELETRODUTO
s/esc.

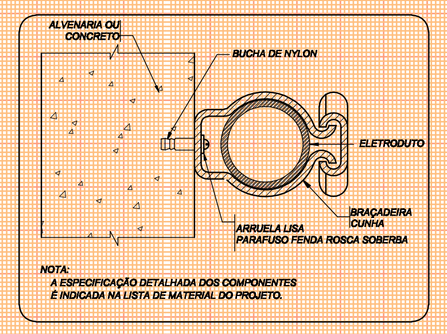

FIXAÇÃO ELETRODUTO

Legenda

15 f	Caixa de medição embutir a 1,50m do piso
15 f	Conjunto interrup. 2 simples & tomada a 1,10m do piso
15 h	Conjunto interrup. paralelo & tomada a 1,10m do piso
15 p	Conjunto interrup. simples & tomada a 1,10m do piso
	Entrada de serviço aérea
w ww	Interruptor paralelo - 2 teclas a 1,10m do piso
e	Interruptor simples - 1 tecla a 1,10m do piso
b bb	Interruptor simples - 2 teclas a 1,10m do piso
10a w 4x32	Luminária p/ lâmp. fluor. tubular - sobrepor
1 ah impacto	Luminária p/ lâmp. incand. anti-impacto - parede
7 23	Luminária spot p/ fluor. compacta c/ reator - sobrepor
f	Quadro de distribuição - sobrepor a 1,50m do piso
ah	Relé fotoelétrico a 3,00m do piso
26	Tomada hexagonal (NBR 14136) - 2P+T 20 A a 1,10m do piso
24	Tomada hexagonal (NBR 14136) - 2P+T 20 A a 2,20m do piso

LEGENDA
s/esc.

SECRETARIA DE MUNICÍPIO DE DESENVOLVIMENTO URBANO
SMDUSEP
SUPERINTENDÊNCIA DE ELABORAÇÃO DE PROJETOS

PREFEITO MUNICIPAL: CÉZAR SCHIRMER
SECRETÁRIO: JÚLIO SILVA NETO
RUA VENÂNCIO AIRES 2277 - 5º ANDAR - CENTRO
CEP 97010-005 - SANTA MARIA - RS
(55) 3921-7068 - sdu@santamaria.rs.gov.br

Santa Maria, RS
PREFEITURA MUNICIPAL DE SANTA MARIA

OBRA: **EMEF PROF. HYLDA VASCONCELLOS**

LOCAL: Rua Vereador Antônio Dias, s/n. º, Vila Campestre do Menino Deus, Bairro Itararé, cidade Santa Maria/RS

TITULO: 7.2.4 - PROJETO EXECUTIVO INSTALAÇÕES ELÉTRICAS, LÓGICA, CLIMATIZAÇÃO E GLP

ASSUNTO: PLANTA BAIXA - ELÉTRICO

PROPRIETÁRIO: MUNICÍPIO SANTA MARIA

PROJETO: ELDON ALBERTO RECKZIEGEL
ENGENHEIRO CIVIL - CREA/RS 48.460-D

RRT/ART:	DESENHO:	DATA:	PRANCHA:
ART Nr: 8300757	CLÁUDIA RECKZIEGEL ARQ E URB CAU/RS 114885-6	JAN/2016	01/02

ÁREA: 544,75m²