Quadro de Cargas (QD1)

Circuito	Descrição	Esquema	Método de inst.	V (V)	Iluminação (W) 32	Iluminação (W) 100	Tomadas (W) 100	Tomadas (W) 2110	Tomadas (W) 3160	Pot. total. (VA)	Pot. total. (W)	Fases	Pot. - R (W)	Pot. - S (W)	Pot. - T (W)	FCT	FCA	In' (A)	Seção (mm2)	Ic (A)	Disj (A)	dV parc (%)	dV total (%)	Status
	ag				8					316	256	T			256		1.00	1.4	1.5	17.5				Ok
11	Tomadas Sala Aula 1	F+N+T	B1	220 V			10			1111	1000	R	1000			1.00	1.00	5.1	2.5	24.0	10.0	0.98	3.67	Ok
12	Tomadas Sala Aula 2	F+N+T	B1	220 V			12			1333	1200	T			1200	1.00	1.00	6.1	2.5	24.0	10.0	0.86	3.56	Ok
13	Tomadas Sala Aula 3	F+N+T	B1	220 V			13			1444	1300	R	1300			1.00	1.00	6.6	2.5	24.0	10.0	0.61	3.31	Ok
14	Tomadas Sala Aula 4	F+N+T	B1	220 V			13			1444	1300	T			1300	1.00	1.00	6.6	2.5	24.0	10.0	0.81	3.50	Ok
15	Tomadas Circulação	F+N+T	B1	220 V			2			222	200	S		200		1.00	1.00	1.0	2.5	24.0	10.0	0.07	2.77	Ok
20	Ar Sala Aula 1	F+N+T	B1	220 V				1		2344	2110	R	2110			1.00	1.00	10.7	6	41.0	16.0	0.99	3.68	Ok
21	Ar Sala Aula 2	F+N+T	B1	220 V					1	3511	3160	S		3160		1.00	1.00	16.0	6	41.0	16.0	1.38	4.08	Ok
22	Ar Sala Aula 3	F+N+T	B1	220 V					1	3511	3160	S		3160		1.00	1.00	16.0	6	41.0	16.0	1.10	3.79	Ok
23	Ar Sala Aula 4	F+N+T	B1	220 V					1	3511	3160	S		3160		1.00	1.00	16.0	6	41.0	16.0	1.29	3.98	Ok
TOTAL					80	6	50	1	3	22194	19750	R+S+T	4922	9660	5148									

Quadro de Cargas (QD2)

Circuito	Descrição	Esquema	Método de inst.	V (V)	Iluminação (W) 11	Iluminação (W) 20	Iluminação (W) 32	Tomadas (W) 100	Tomadas (W) 1247	Tomadas (W) 2128	Pot. total. (VA)	Pot. total. (W)	Fases	Pot. - R (W)	Pot. - S (W)	Pot. - T (W)	FCT	FCA	In' (A)	Seção (mm2)	Ic (A)	Disj (A)	dV parc (%)	dV total (%)	Status
6	Iluminação Pré	F+N	B1	220 V			16				632	512	S		512		1.00	1.00	2.9	1.5	17.5	10.0	0.56	2.23	Ok
	aa						8				316	256	S		256			1.00	1.4	1.5	17.5				Ok
	z						8				316	256	S		256			1.00	1.4	1.5	17.5				Ok
7	Iluminação Sala Informática	F+N	B1	220 V			8				316	256	S		256		1.00	1.00	1.4	1.5	17.5	10.0	0.49	2.14	Ok
	ae						8				316	256	S		256			1.00	1.4	1.5	17.5				Ok
8	Iluminação Sala Informática 1	F+N	B1	220 V			12				474	384	S		384		1.00	0.57	3.8	2.5	24.0	10.0	0.27	1.92	Ok
	ad						12				474	384	S		384			1.00	2.2	2.5	24.0				Ok
9	Iluminação Cozinha/Circ.	F+N	B1	220 V			8				316	256	R	256			1.00	0.57	2.5	2.5	24.0	10.0	0.12	1.77	Ok
	ab						4				158	128	R	128				1.00	0.7	2.5	24.0				Ok
	ac						4				158	128	R	128				1.00	0.7	2.5	24.0				Ok
10	Iluminação Sanitários	F+N	B1	220 V	6	1					86	86	S		86		1.00	1.00	0.4	1.5	17.5	10.0	0.04	1.69	Ok
	r					1					20	20	S		20			1.00	0.1	1.5	17.5				Ok
	s				1						11	11	S		11			1.00	0.1	1.5	17.5				Ok
	t				1						11	11	S		11			1.00	0.1	1.5	17.5				Ok
	u				1						11	11	S		11			1.00	0.1	1.5	17.5				Ok
	v				1						11	11	S		11			1.00	0.1	1.5	17.5				Ok
	w				1						11	11	S		11			1.00	0.1	1.5	17.5				Ok
	x				1						11	11	S		11			1.00	0.1	1.5	17.5				Ok
15	Tomadas Sala Informática	F+N+T	B1	220 V				7			778	700	S		700		1.00	1.00	3.5	2.5	24.0	10.0	0.66	2.30	Ok
16	Tomadas Sala Pré	F+N+T	B1	220 V				9			1000	900	R	900			1.00	1.00	4.5	2.5	24.0	10.0	0.67	2.31	Ok
17	Tomadas Sala Informática 1	F+N+T	B1	220 V				10			1111	1000	S		1000		1.00	0.57	8.9	2.5	24.0	10.0	0.58	2.23	Ok
18	Tomadas Cozinha/Circ.	F+N+T	B1	220 V				9			1000	900	R	900			1.00	0.57	8.0	2.5	24.0	10.0	0.28	1.93	Ok
19	Tomadas Sanit/Circ.	F+N+T	B1	220 V				3			333	300	S		300		1.00	1.00	1.5	2.5	24.0	10.0	0.07	1.72	Ok
24	Ar Sala Informática	F+N+T	B1	220 V					1		1386	1247	R	1247			1.00	1.00	6.3	2.5	24.0	10.0	1.54	3.18	Ok
25	Ar Sala Informática 1	F+N+T	B1	220 V					1		1386	1247	T			1247	1.00	0.57	11.0	2.5	24.0	10.0	0.82	2.46	Ok
26	Ar Sala Pré	F+N+T	B1	220 V						1	2364	2128	T			2128	1.00	1.00	10.7	2.5	24.0	16.0	2.29	3.93	Ok
TOTAL					6	1	44	38	2	1	11162	9916	R+S+T	3303	3236	3376									

Quadro de Cargas (QD3)

Circuito	Descrição	Esquema	Método de inst.	V (V)	Iluminação (W) 20	Iluminação (W) 32	Iluminação (W) 100	Tomadas (W) 100	Tomadas (W) 678	Tomadas (W) 2110	Tomadas (W) 2128	Pot. total. (VA)	Pot. total. (W)	Fases	Pot. - R (W)	Pot. - S (W)	Pot. - T (W)	FCT	FCA	In' (A)	Seção (mm2)	Ic (A)	Disj (A)	dV parc (%)	dV total (%)	Status
1	Iluminação Externa 2	F+N	B1	220 V		16	5					1132	1012	S		1012		1.00	1.00	5.1	1.5	17.5	10.0	0.72	2.10	Ok
	a					4						158	128	S		128			1.00	0.7	1.5	17.5				Ok
	as						2					200	200	S		200			1.00	0.9	1.5	17.5				Ok
	at						1					100	100	S		100			1.00	0.5	1.5	17.5				Ok
	au						2					200	200	S		200			1.00	0.9	1.5	17.5				Ok
	y					12						474	384	S		384			1.00	2.2	1.5	17.5				Ok
2	Iluminação Sala Aula 7	F+N	B1	220 V		16						632	512	T			512	1.00	1.00	2.9	1.5	17.5	10.0	0.57	1.95	Ok
	l					8						316	256	T			256		1.00	1.4	1.5	17.5				Ok

QUADRO DE CARGAS
s/esc.

Quadro de Demanda (QD1)

Tipo de carga	Potência instalada (kVA)	Fator de demanda (%)	Demanda (kVA)
Iluminação e TUG's (Escolas e semelhantes)	12.00	100	12.00
	10.19	50	5.10
		TOTAL	17.10

Quadro de Demanda (QD2)

Tipo de carga	Potência instalada (kVA)	Fator de demanda (%)	Demanda (kVA)
Iluminação e TUG's (Escolas e semelhantes)	11.16	100	11.16
		TOTAL	11.16

Quadro de Demanda (QD3)

Tipo de carga	Potência instalada (kVA)	Fator de demanda (%)	Demanda (kVA)
Iluminação e TUG's (Escolas e semelhantes)	12.00	100	12.00
	8.61	50	4.31
		TOTAL	16.31

Quadro de Demanda (AL1)

Tipo de carga	Potência instalada (kVA)	Fator de demanda (%)	Demanda (kVA)
Iluminação e TUG's (Escolas e semelhantes)	12.00	100	12.00
	41.96	50	20.98
		TOTAL	32.98

Quadro de Demanda (QM1)

QUADRO DE DEMANDA
s/esc.

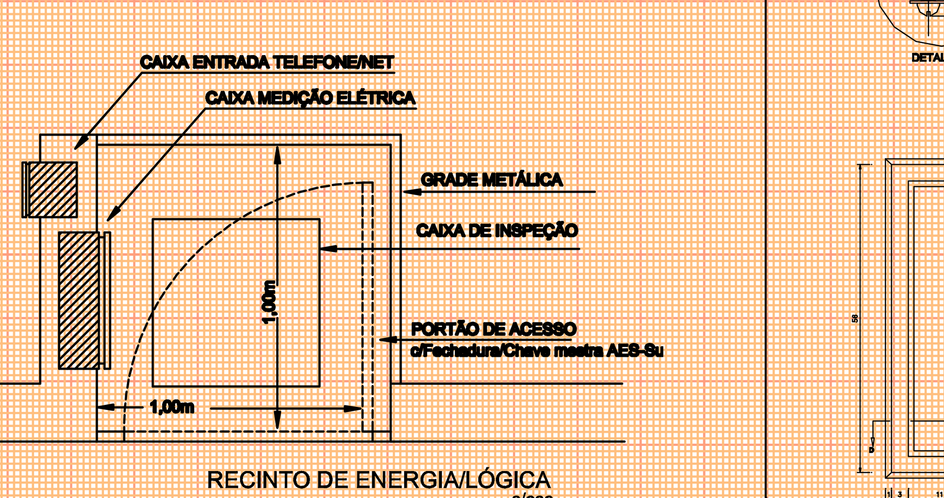

RECINTO DE ENERGIA/LÓGICA
s/esc.

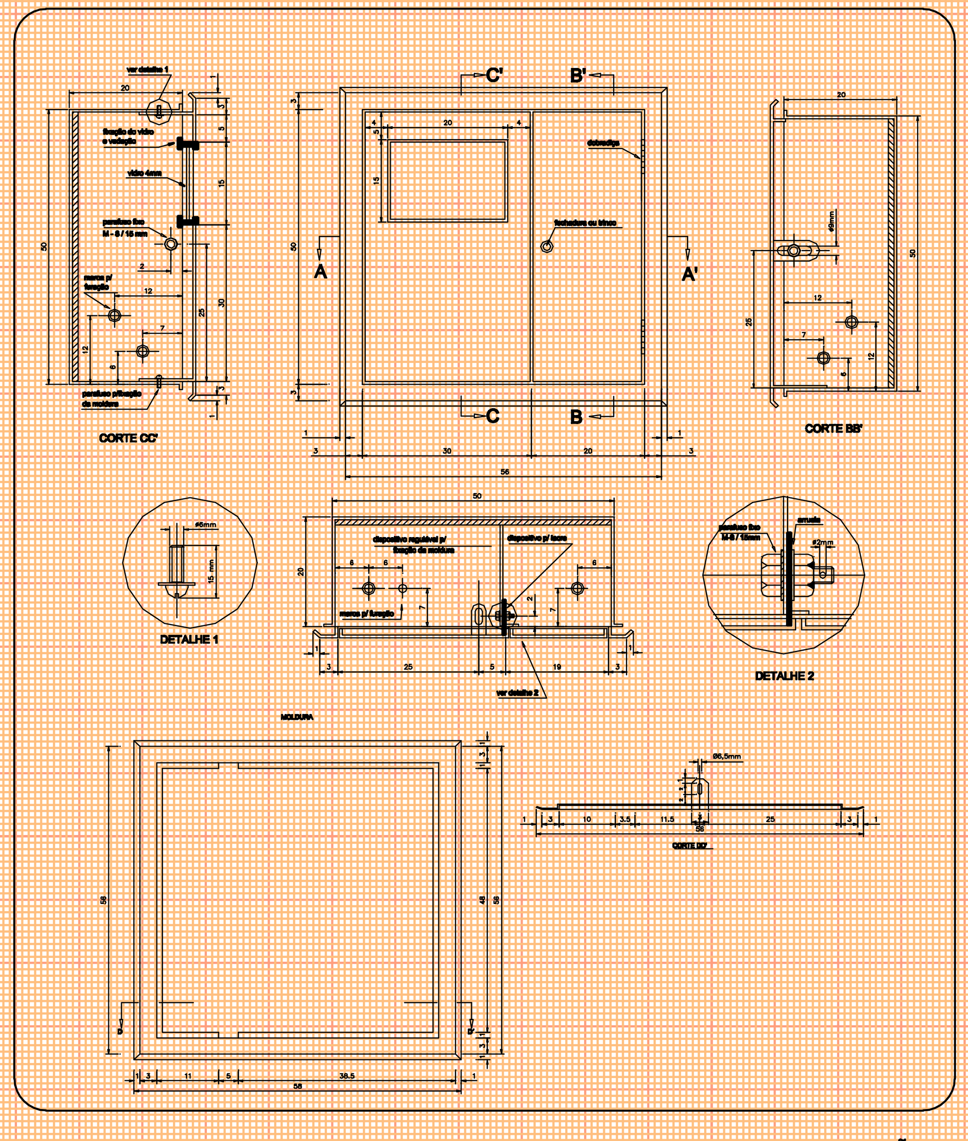

CAIXA DE MEDIÇÃO
s/esc.

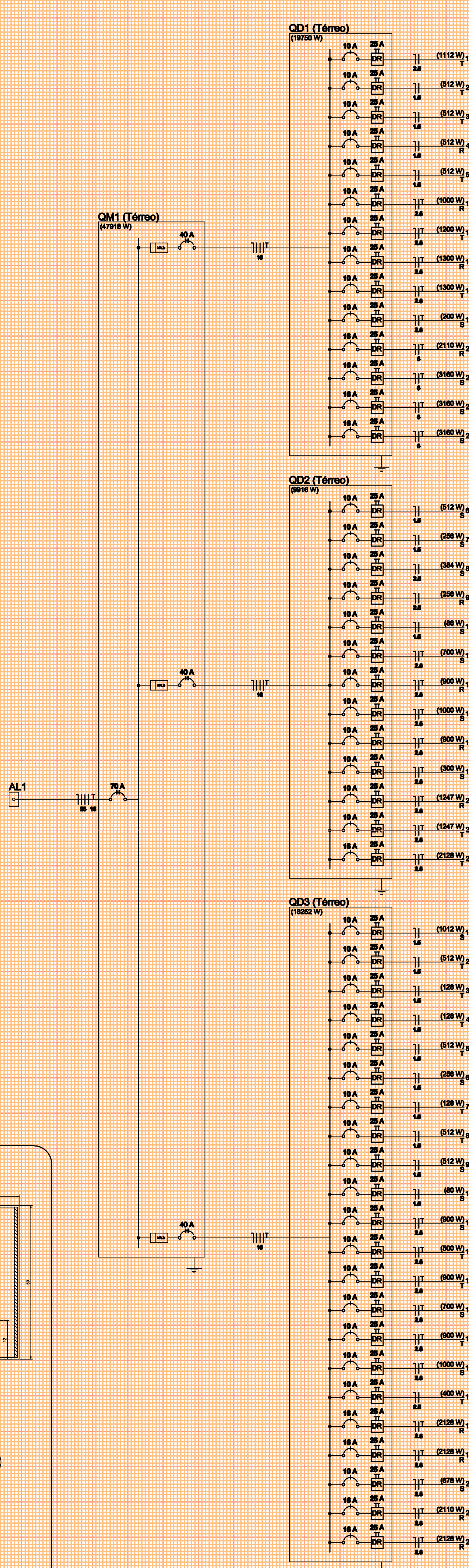

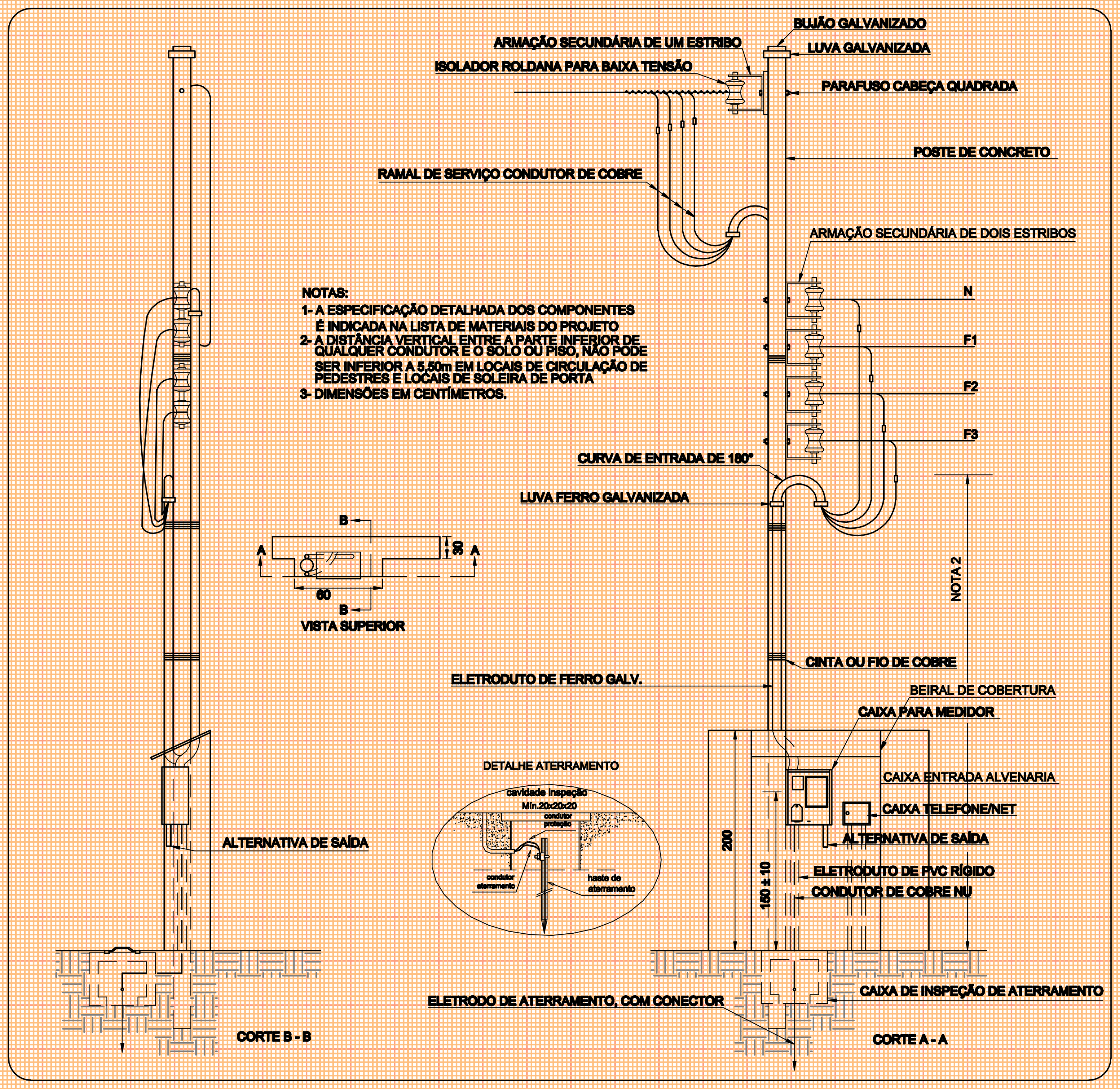

ENTRADA DE ENERGIA
s/esc.

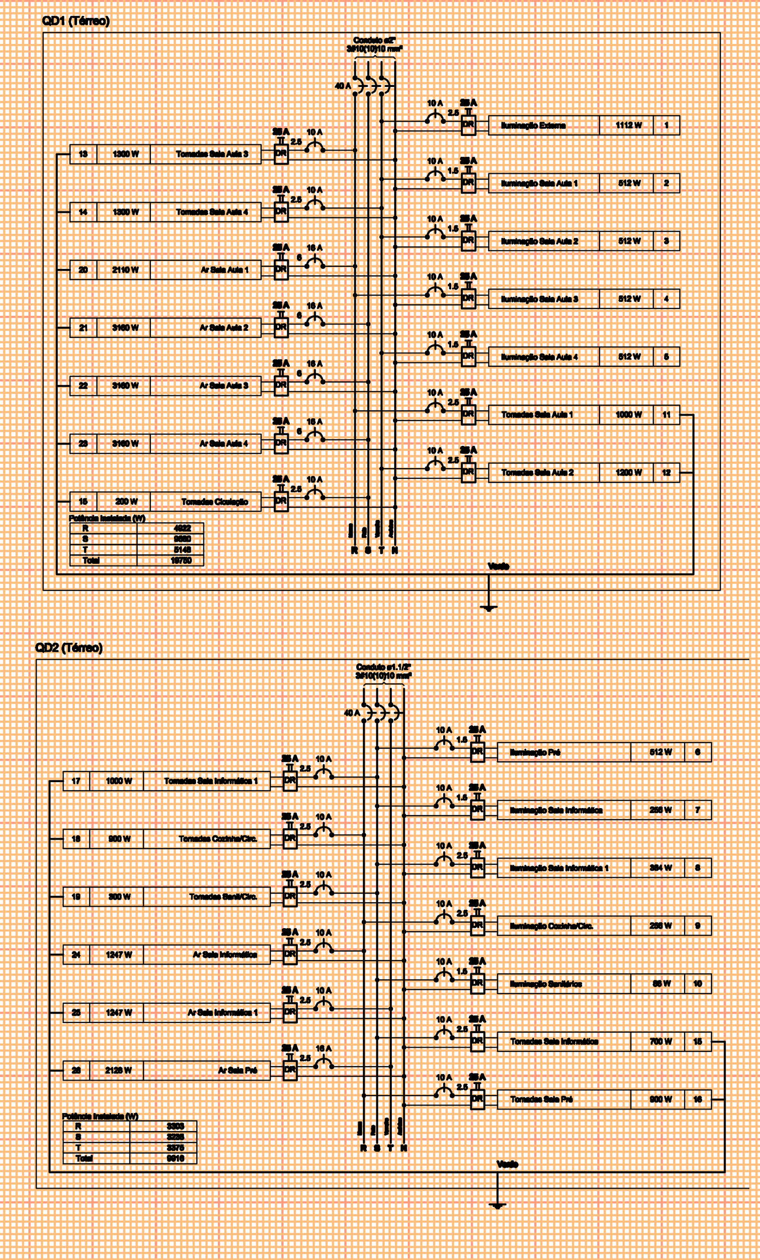

DIAGRAMA MULTIFILAR
s/esc.

SECRETARIA DE MUNICÍPIO DE DESENVOLVIMENTO URBANO
SUPERINTENDÊNCIA DE ELABORAÇÃO DE PROJETOS

PREFEITO MUNICIPAL: CÉZAR SCHIRMER
SECRETÁRIO: JÚLIO SILVA NETO
RUA VENÂNCIO AIRES 2277 - 5º ANDAR - CENTRO
CEP 97010-005 - SANTA MARIA - RS
(55) 3921-7086 - sdu@santamaria.rs.gov.br

PREFEITURA MUNICIPAL DE SANTA MARIA

OBRA: **EMEF JOÃO DA MAIA BRAGA**

LOCAL: Rua Emiliano Morlieri n.º 130, Vila Marques, bairro Passo das Tropas cidade Santa Maria/RS

TITULO: 7.2.4 - PROJETO EXECUTIVO INSTALAÇÕES ELÉTRICAS, LÓGICA, CLIMATIZAÇÃO E GLP

ASSUNTO: PLANTA BAIXA - ELÉTRICO - NOVO

PROPRIETÁRIO: MUNICÍPIO SANTA MARIA

PROJETO: ELDON ALBERTO RECKZIEGEL
ENGENHEIRO CIVIL - CREA/RS 48.480-D

RRT/ART: ART Nr. 8011079

DESENHO: CLÁUDIA RECKZIEGEL
ARQ E URB CAU/RS 114865-6

DATA: NOV/2015

PRANCHA: 03/03

ÁREA: 617,88m²