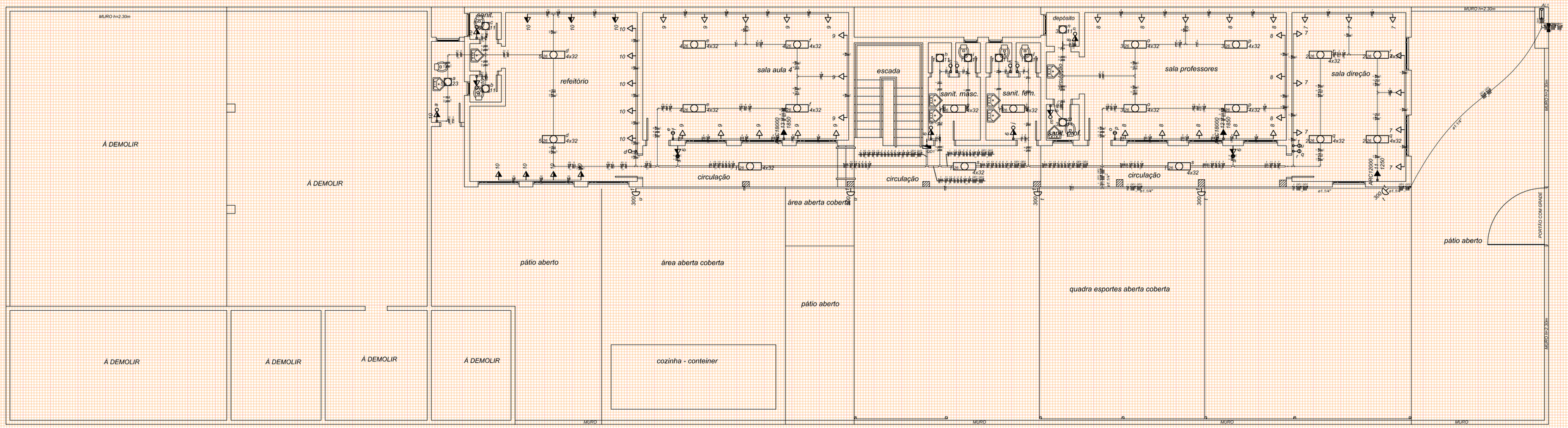

PLANTA BAIXA
1 / 100

Legenda	
k	Conjunto interrup. paralelo & tomada a 1,10m do piso
a	Interruptor paralelo - 1 tecla a 1,10m do piso
b	Interruptor paralelo - 2 teclas a 1,10m do piso
c	Interruptor simples - 1 tecla a 1,10m do piso
d	Interruptor simples - 2 teclas a 1,10m do piso
4x32	Luminária p/ lâmp. fluor. tubular - sobrepor
impacto	Luminária p/ lâmp. incand. anti-impacto - parede
	Quadro de distribuição - embutir a 1,50m do piso
m ARC/18000	Relé fotoelétrico a 3,00m do piso
n 17 1850	Tomada hexagonal (NBR 14136) - 2P+T 20 A a 2,20m do piso

Quadro de Cargas (QD1)

Circuito	Descrição	Esquema	Método de inst.	V (V)	Iluminação (W) 127	220	300	500	1200	1850	Tomadas (W)	Pot. total (VA)	Pot. total (W)	Fases	Pot. - R (W)	Pot. - S (W)	Pot. - T (W)	FCT	FCA	I_P (A)	Seção (mm2)	k	Disj. (A)	dV parc. (%)	dV total (%)	Status
1	Iluminação Circulação/Sanit. Masc. e Fem.	F+N	B1	220 V	4	20						2104	2104	S		2104		1,00	1,00	10,0	2,5	17,5	16,0	2,35	2,48	Ok
	2					4						158	158	S		158		1,00	0,7	1,5	17,5					Ok
	3						1					11	11	S		11		1,00	0,1	1,5	17,5					Ok
	4						1					11	11	S		11		1,00	0,1	1,5	17,5					Ok
	5					4						158	158	S		158		1,00	0,7	1,5	17,5					Ok
	6						1					11	11	S		11		1,00	0,1	1,5	17,5					Ok
	7						1					11	11	S		11		1,00	0,1	1,5	17,5					Ok
	8							12				474	384	S		384		1,00	2,2	1,5	17,5					Ok
	9								3			900	900	S		900		1,00	4,1	1,5	17,5					Ok
	10								3			900	900	S		900		1,00	4,1	1,5	17,5					Ok
2	Iluminação Sala Direção	F+N	B1	220 V		16						632	512	T			512	1,00	1,00	2,3	1,5	17,5	16,0	0,91	1,93	Ok
	5					8						316	256	T			256	1,00	1,4	1,5	17,5					Ok
	6					8						316	256	T			256	1,00	1,4	1,5	17,5					Ok
3	Iluminação Sala Prof./Dep./Sanit.	F+N	B1	220 V	2	16						654	534	T			534	1,00	1,00	3,0	1,5	17,5	16,0	0,93	1,94	Ok
	7						1					11	11	T			11	1,00	0,1	1,5	17,5					Ok
	8						1					11	11	T			11	1,00	0,1	1,5	17,5					Ok
	9					8						316	256	T			256	1,00	1,4	1,5	17,5					Ok
	10					8						316	256	T			256	1,00	1,4	1,5	17,5					Ok
4	Iluminação Sala Aula 4	F+N	B1	220 V		16						632	512	T			512	1,00	1,00	2,3	1,5	17,5	16,0	0,98	2,09	Ok
	6					8						316	256	T			256	1,00	1,4	1,5	17,5					Ok
	7					8						316	256	T			256	1,00	1,4	1,5	17,5					Ok
5	Iluminação Refeitório/Sanit.	F+N	B1	220 V	2	4						254	301	T			301	1,00	1,00	1,3	1,5	17,5	16,0	0,41	1,53	Ok
	2					1						63	63	T			63	1,00	0,3	1,5	17,5					Ok
	3					1						11	11	T			11	1,00	0,1	1,5	17,5					Ok
	4					8						316	256	T			256	1,00	1,4	1,5	17,5					Ok
6	Tomadas Circulação/Sanit. Masc. e Fem.	F+N	B1	220 V			4					444	400	T			400	1,00	1,00	2,0	2,5	24,0	16,0	0,08	1,21	Ok
7	Tomadas Sala Direção	F+N+T	B1	220 V			6				1000	1666	1000	T		1000		1,00	1,00	4,5	2,5	24,0	16,0	0,50	1,62	Ok
8	Tomadas Sala Prof./Dep./Sanit.	F+N+T	B1	220 V			10				1500	2777	1500	T			1500	1,00	1,00	7,1	2,5	24,0	16,0	0,80	1,92	Ok
9	Tomadas Sala Aula 4	F+N+T	B1	220 V			13				1444	1300	1300	T		1300		1,00	1,00	6,6	2,5	24,0	16,0	1,05	2,16	Ok
10	Tomadas Refeitório/Sanit	F+N+T	B1	220 V			15				1667	1500	R	1500				1,00	1,00	7,0	2,5	24,0	16,0	0,91	2,03	Ok
11	AR Sala Direção	F+N+T	B1	220 V				1			1389	1250	R	1250				1,00	1,00	6,3	6	41,0	16,0	0,32	1,64	Ok
12	AR Sala Professores	F+N+T	B1	220 V				1			2056	1850	R	1850				1,00	1,00	9,3	6	41,0	16,0	0,47	1,78	Ok
13	AR Sala Aula 4	F+N+T	B1	220 V				1			2056	1850	R	1850				1,00	1,00	9,3	6	41,0	16,0	0,57	1,88	Ok
TOTAL					8	116	3	3	4	2	10467	14693	5+5+T	5450	4494	3738										

Quadro de Cargas (QM1)

Circuito	Descrição	Esquema	Método de inst.	V (V)	Pot. total (VA)	Pot. total (W)	Fases	Pot. - R (W)	Pot. - S (W)	Pot. - T (W)	FCT	FCA	I_P (A)	Seção (mm2)	k	Disj. (A)	dV parc. (%)	dV total (%)	Status
QD1	Térreo	3F+N+T	B1	380 / 220 V	16447	14693	3F+N+T	5450	4494	3738	1,00	0,70	32,3	10	50,0	40,0	1,08	1,12	Ok
QD2	Superior	3F+N+T	B1	380 / 220 V	19996	17738	3F+N+T	5962	6052	6724	1,00	0,70	38,2	10	50,0	40,0	1,00	1,35	Ok
TOTAL					36443	32431	3F+N+T	10912	9138	8581									

Quadro de Cargas (AL1)

Circuito	Descrição	Esquema	Método de inst.	V (V)	Pot. total (VA)	Pot. total (W)	Fases	Pot. - R (W)	Pot. - S (W)	Pot. - T (W)	FCT	FCA	I_P (A)	Seção (mm2)	k	Disj. (A)	dV parc. (%)	dV total (%)	Status
QM1	Térreo	3F+N+T	B1	380 / 220 V	36443	32431	3F+N+T	10912	9138	8581	1,00	0,70	38,4	10	68,0	40,0	0,00	0,00	Ok
TOTAL					36443	32431	3F+N+T	10912	9138	8581									

Quadro de Demanda (QD1)

Tipo de carga	Potência instalada (kVA)	Fator de demanda (%)	Demanda (kVA)
Iluminação e TUG's (Escolas e semelhantes)	12,08	100	12,08
	4,45	50	2,22
		TOTAL	14,22

Quadro de Demanda (QM1)

Tipo de carga	Potência instalada (kVA)	Fator de demanda (%)	Demanda (kVA)
Iluminação e TUG's (Escolas e semelhantes)	12,08	100	12,08
	24,44	50	12,22
		TOTAL	24,22

Quadro de Demanda (AL1)

Tipo de carga	Potência instalada (kVA)	Fator de demanda (%)	Demanda (kVA)
Iluminação e TUG's (Escolas e semelhantes)	12,08	100	12,08
	24,44	50	12,22
		TOTAL	24,22

QUADRO DE CARGAS
s/esc.

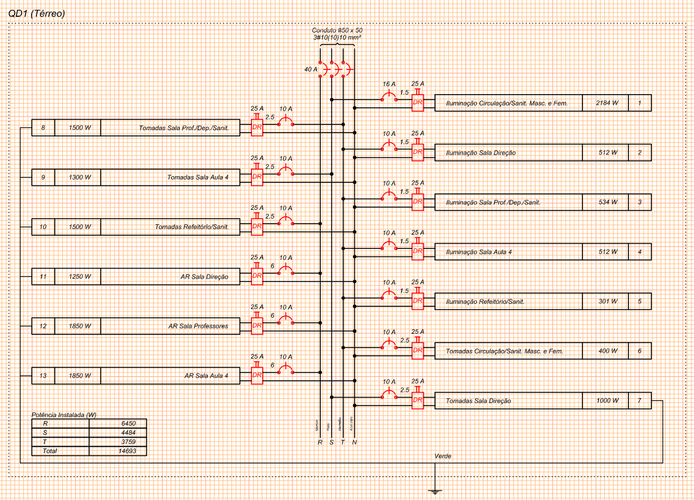

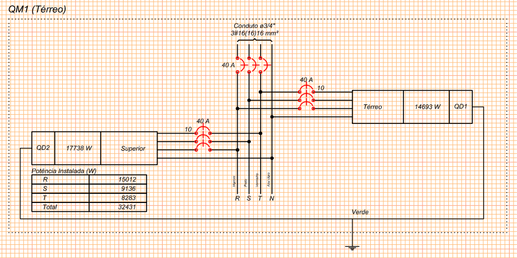

DIAGRAMA MULTIFILAR
s/esc.

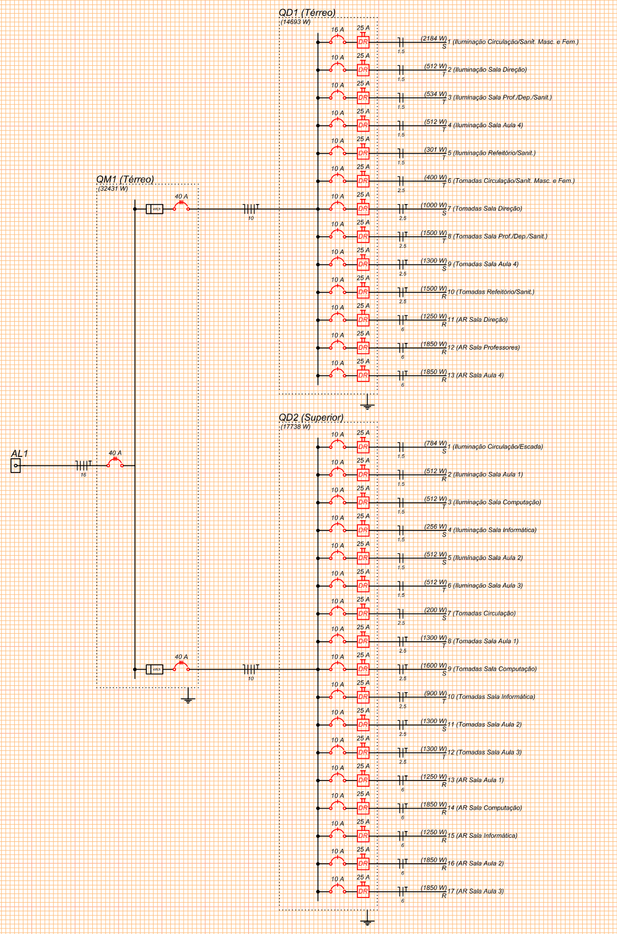

DIAGRAMA UNIFILAR
s/esc.

SECRETARIA DE MUNICÍPIO DE DESENVOLVIMENTO URBANO
SMDUSEP
SUPERINTENDÊNCIA DE ELABORAÇÃO DE PROJETOS

PREFEITO MUNICIPAL: CÉZAR SCHIRMER
SECRETÁRIO: JÚLIO SILVA NETO
RUA VENÂNCIO AIRES 2277 - 5º ANDAR - CENTRO
CEP 97010-005 - SANTA MARIA - RS
(55) 3921-7068 - sdu@santamaria.rs.gov.br

Santa Maria, RS
PREFEITURA MUNICIPAL DE SANTA MARIA

OBRA: EMEF JÚLIO DO CANTO
LOCAL: Rua Bolívia, n. º 119 , vila Soares do Canto, bairro Camobi
cidade Santa Maria/RS

TITULO: 7.2.4 - PROJETO EXECUTIVO INSTALAÇÕES ELÉTRICAS, LÓGICA, CLIMATIZAÇÃO E GLP
ASSUNTO: PLANTA BAIXA - ELÉTRICO

PROPRIETÁRIO: MUNICÍPIO SANTA MARIA

PROJETO: ELDON ALBERTO RECKZIEGEL
ENGENHEIRO CIVIL - CREA/RS 48.490-D

RRT/ART: ART Nr: 8088570

DESENHO: CLÁUDIA RECKZIEGEL
ARQ E URB CAU/RS 114865-6

DATA: MAIO/2016

PRANCHA: 01/02

ÁREA: 675,92m²