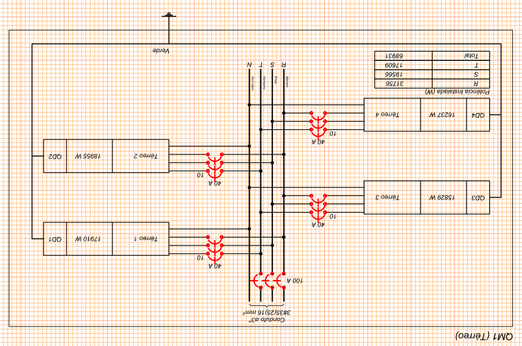

DIAGRAMA MULTIFILAR
s/esc.

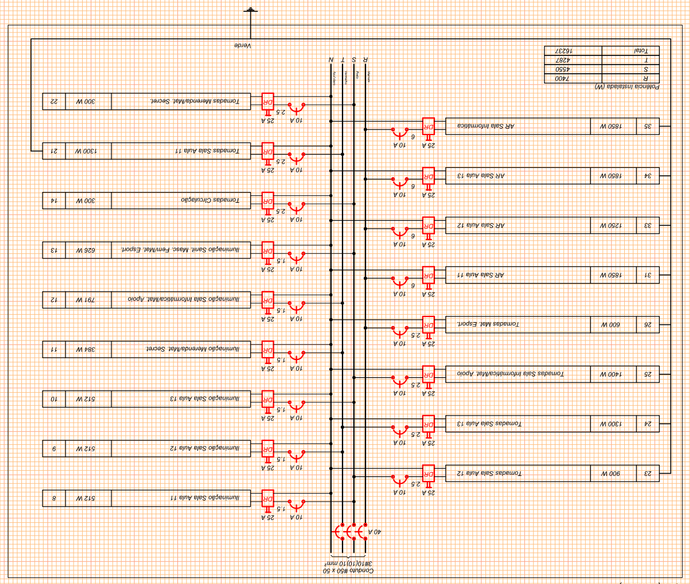

DIAGRAMA MULTIFILAR
s/esc.

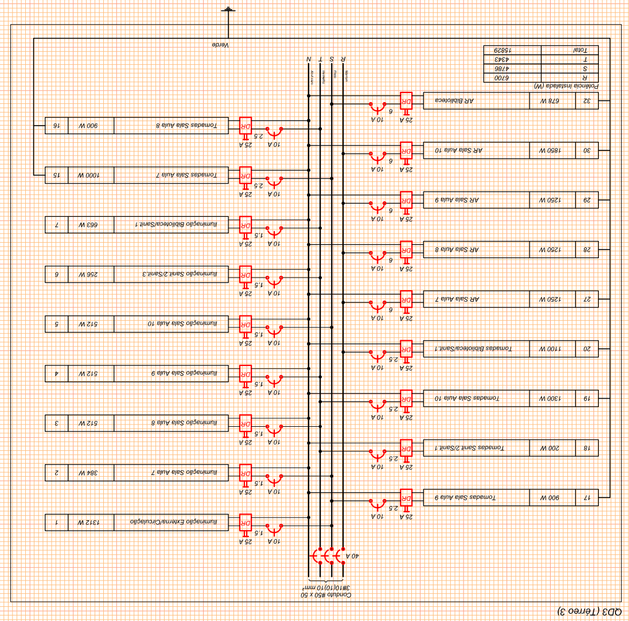

DIAGRAMA MULTIFILAR
s/esc.

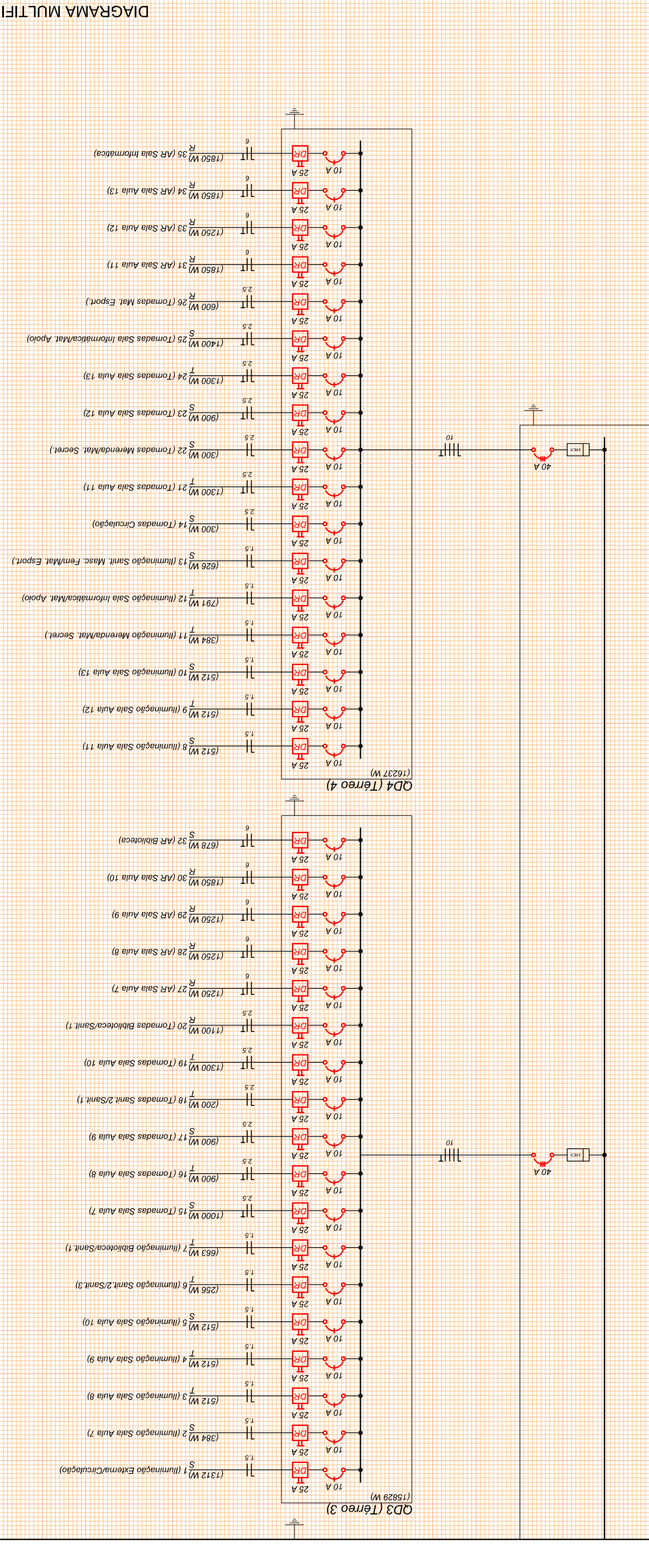

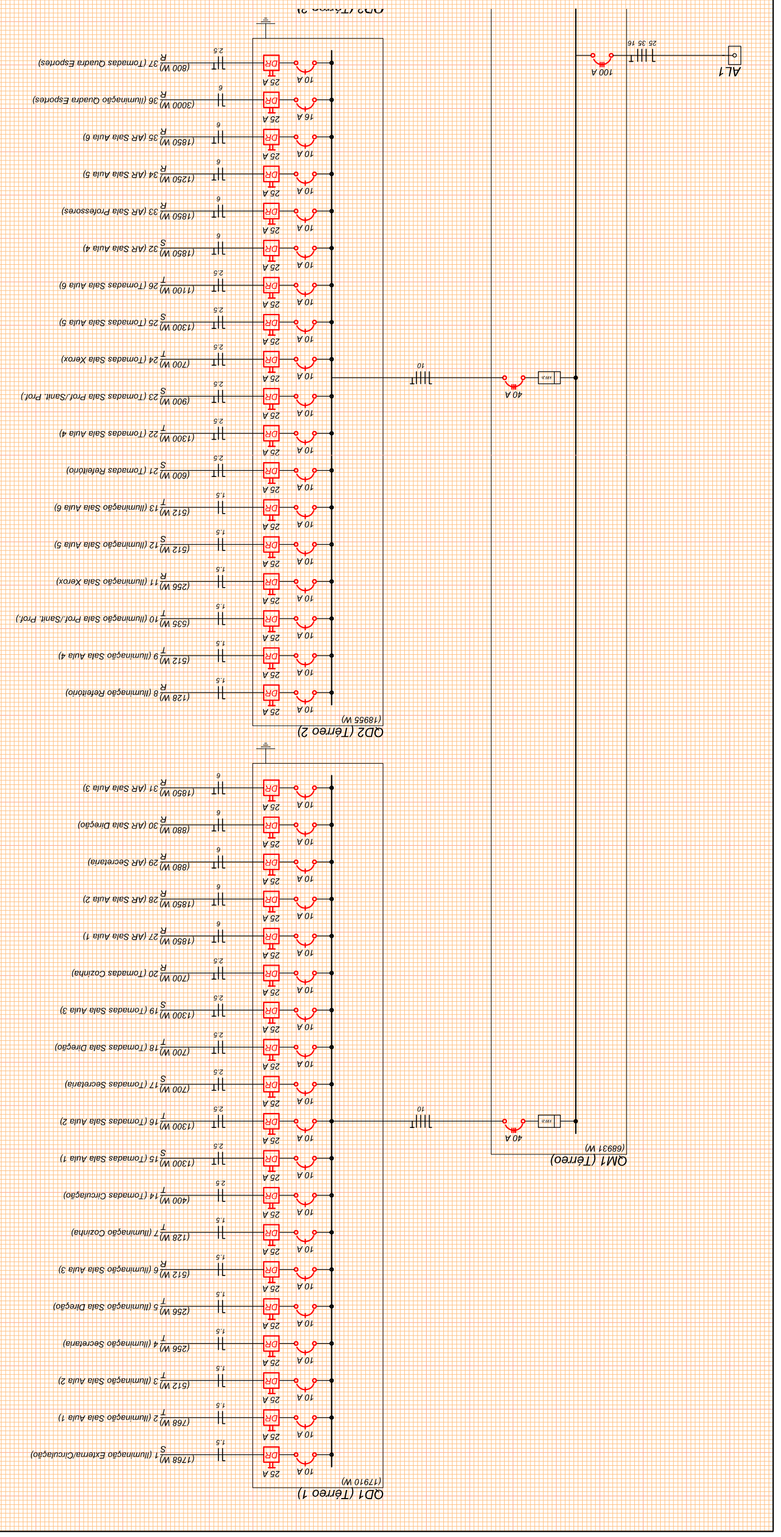

OBRA: **EMEF PINHEIRO MACHADO**
Rua Rio Grande do Norte, s/n, º, Parque Pinheiro Machado
cidade Santa Maria/RS

LOCAL:

TITULO: 7.2.4 - PROJETO EXECUTIVO INSTALAÇÕES ELÉTRICAS, LÓGICA, CLIMATIZAÇÃO E GLP

ASSUNTO: PLANTA BAIXA - ELÉTRICO - NOVO

PROPRIETÁRIO: MUNICÍPIO SANTA MARIA

PROJETO: ELDON ALBERTO RECKZIEGEL
ENGENHEIRO CIVIL - CREA/RS 48.490-D

RRT/ART: ART Nº: 8300757

DESENHO: CLÁUDIA RECKZIEGEL
ARQ E URB CAU/RS 114865-6

DATA: DEZ/2015

PRANCHA: 03/03

AREA: 1.488,25m²

SECRETARIA DE MUNICÍPIO DE DESENVOLVIMENTO URBANO
SMDUSEP
SUPERINTENDÊNCIA DE ELABORAÇÃO DE PROJETOS

PREFEITO MUNICIPAL: CÉZAR SCHIRMER
SECRETÁRIO: JÚLIO SILVA NETO
RUA VENÂNCIO AIRES 2277 - 5º ANDAR - CENTRO
CEP 97010-005 - SANTA MARIA - RS
(55) 3921-7068 - sdu@santamaria.rs.gov.br

PREFEITURA MUNICIPAL DE SANTA MARIA