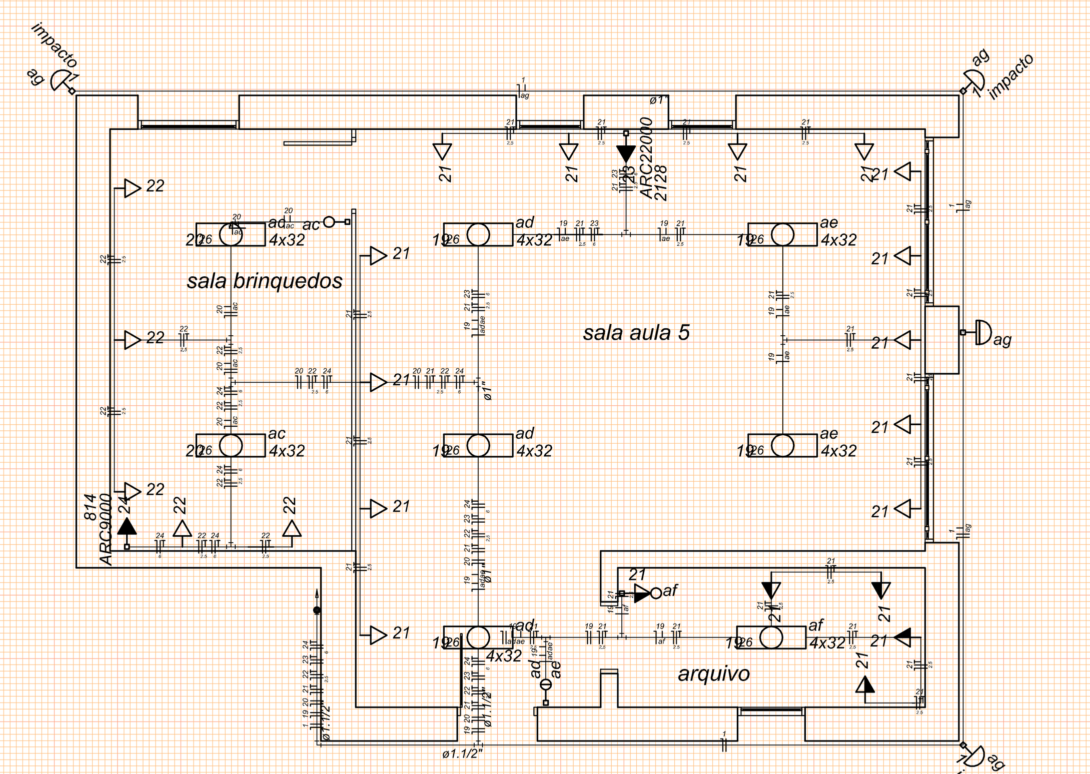

PLANTA BAIXA
1 / 75

Legenda

Símbolo	Descrição
21 af	Conjunto interrup. simples & tomada a 1,10m do piso
ac	Interruptor simples - 1 tecla a 1,10m do piso
ad ad	Interruptor simples - 2 teclas a 1,10m do piso
2 26 ac 4x32	Luminária p/ lâmp. fluor. tubular - sobrepor
ag impacto	Luminária p/ lâmp. incand. anti-impacto - parede
ag	Relé fotoelétrico a 3,00m do piso
21	Tomada hexagonal (NBR 14136) - 2P+T 20 A a 1,10m do piso
ARC22000 23 2128	Tomada hexagonal (NBR 14136) - 2P+T 20 A a 2,20m do piso

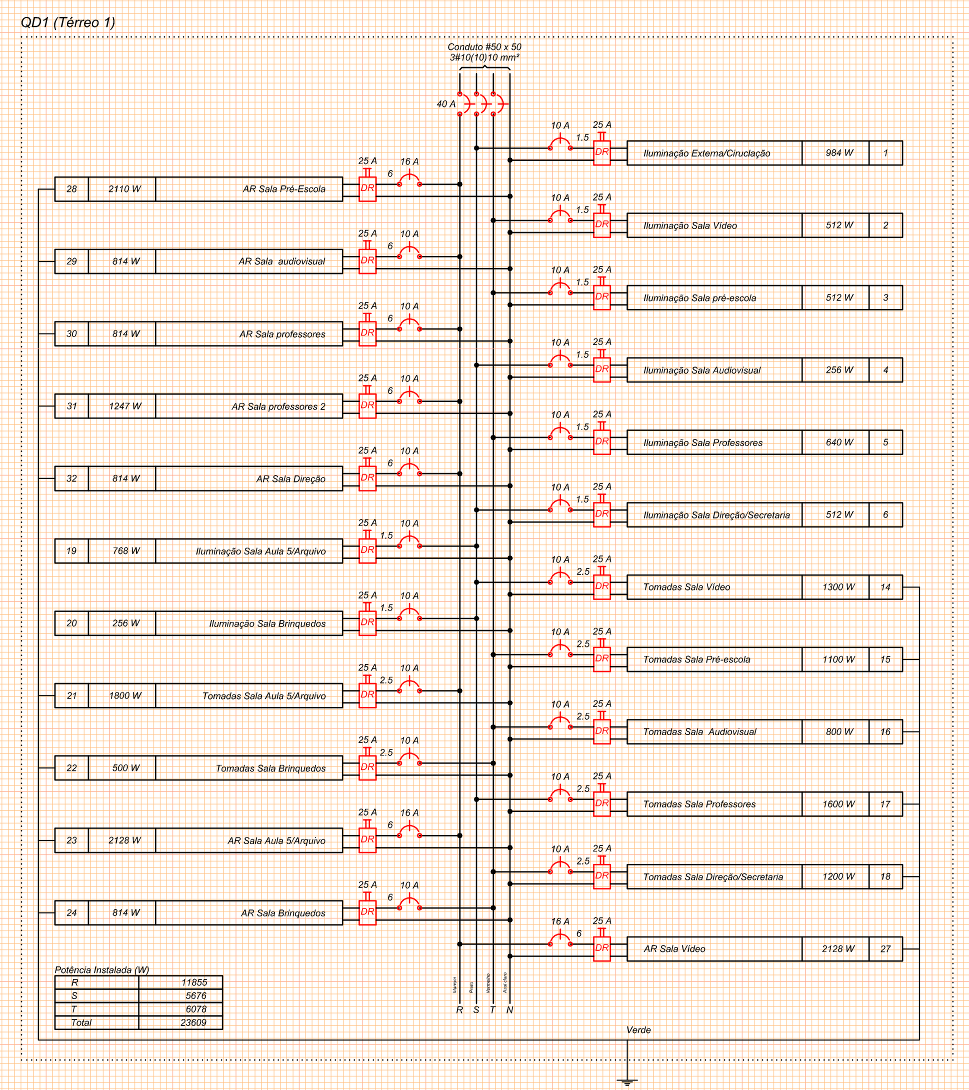

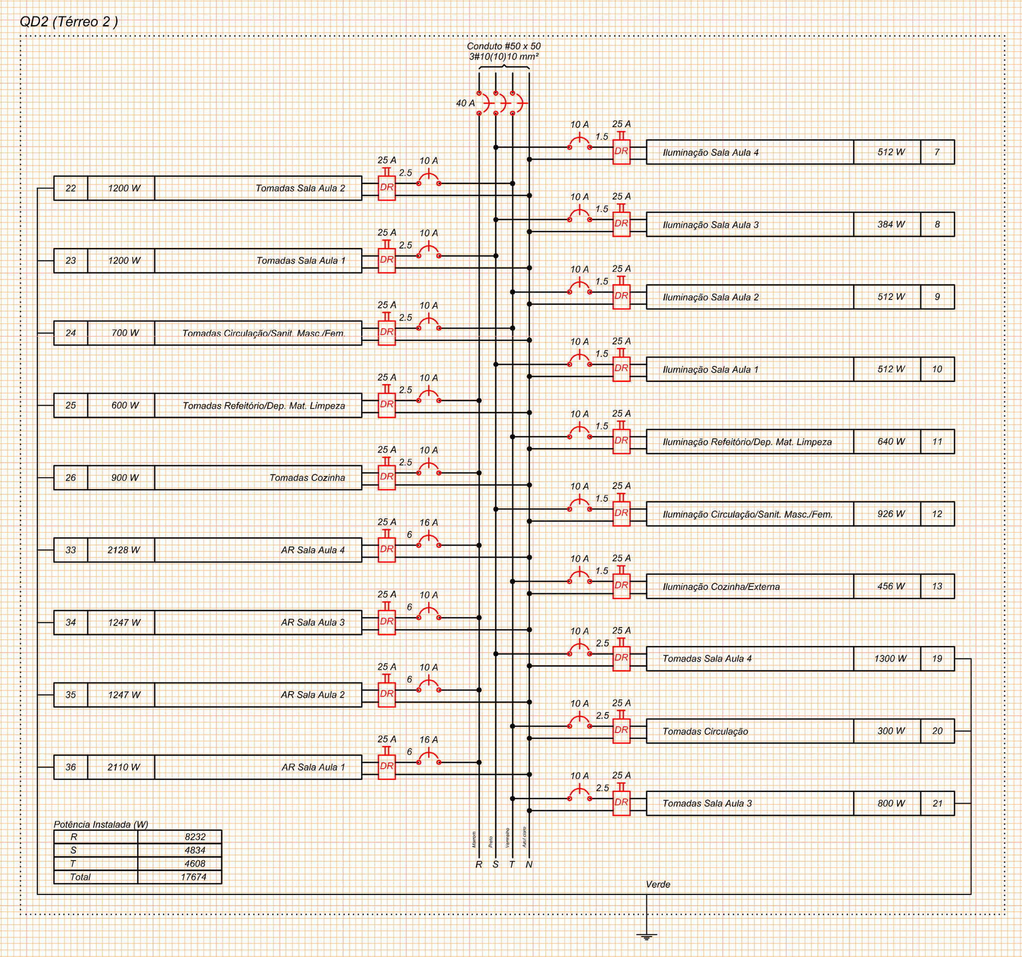

DIAGRAMA MULTIFILAR
s/esc.

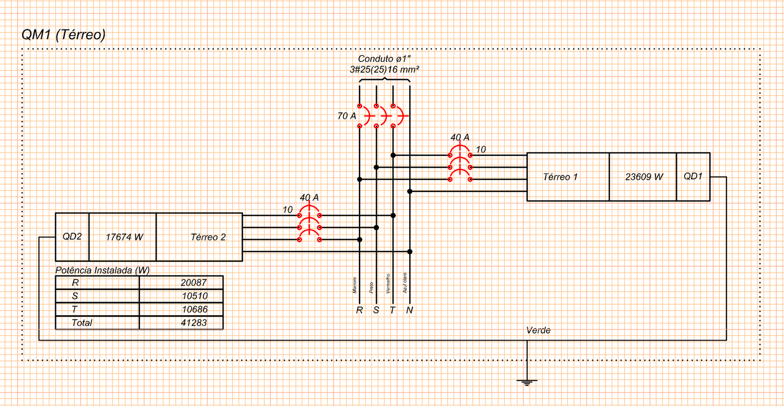

DIAGRAMA MULTIFILAR
s/esc.

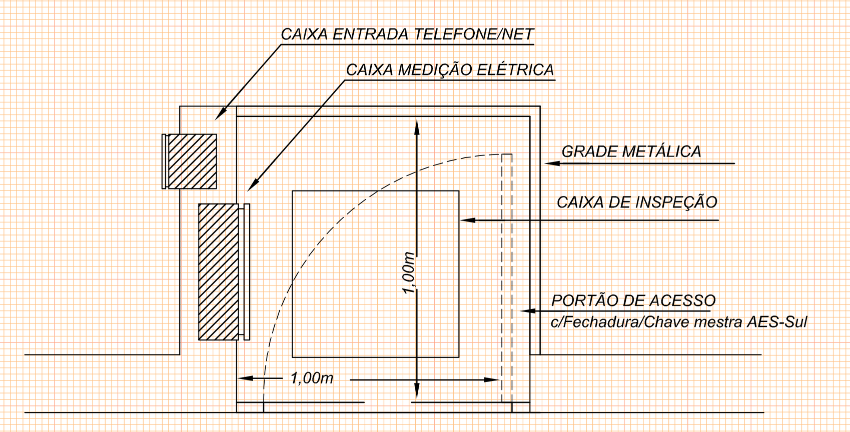

RECINTO DE ENERGIA/LÓGICA

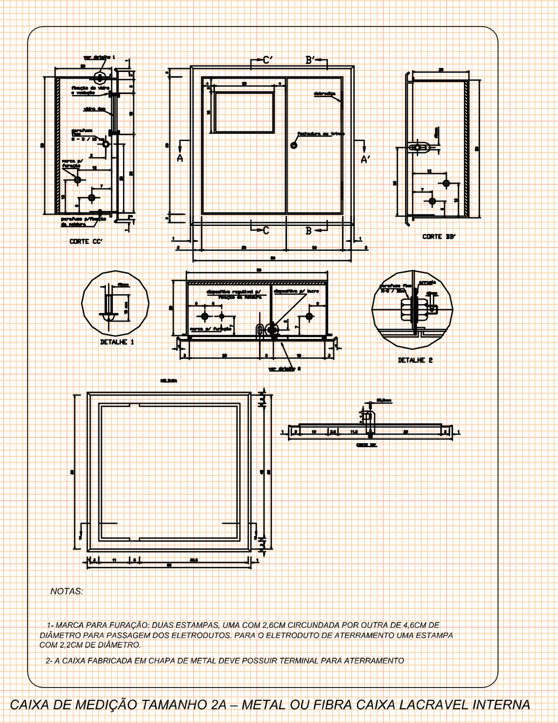

CAIXA DE MEDIÇÃO TAMANHO 2A – METAL OU FIBRA CAIXA LACRAVEL INTERNA

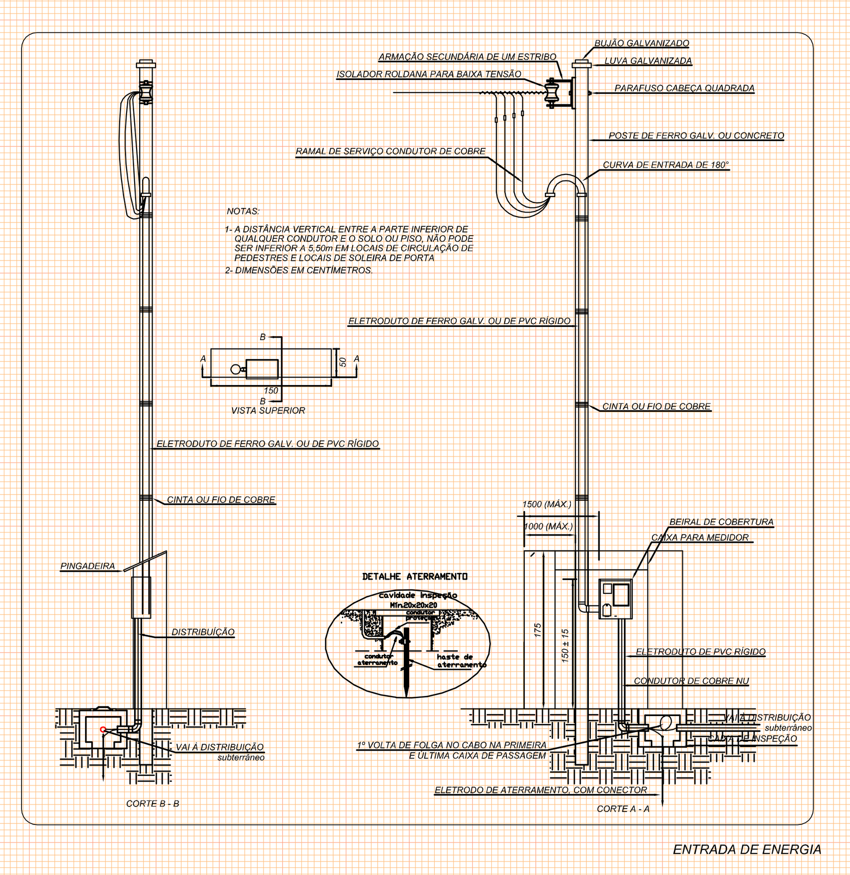

ENTRADA DE ENERGIA

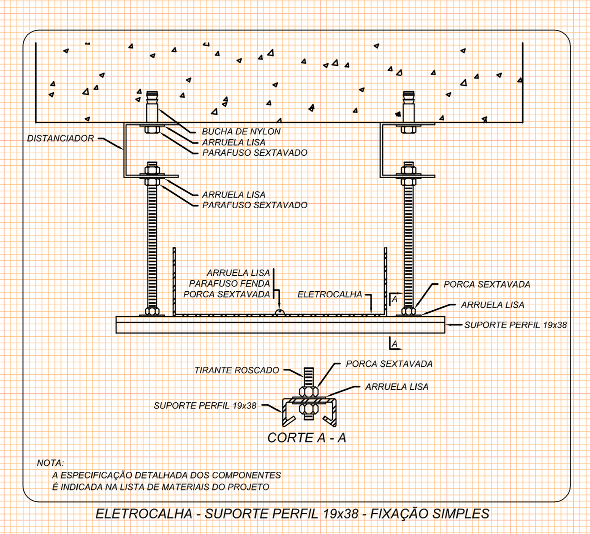

ELETROCALHA - SUPORTE PERFIL 19x38 - FIXAÇÃO SIMPLES

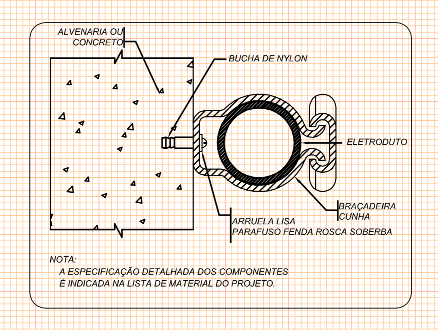

FIXAÇÃO DE UM ELETRODUTO EM SUPERFÍCIE DE ALVENARIA OU CONCRETO

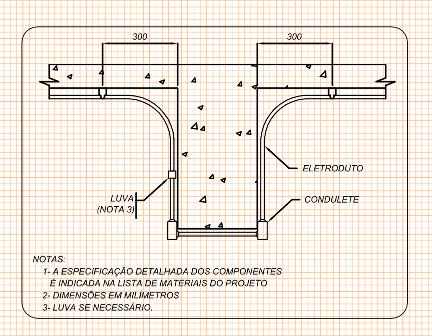

ELETRODUTO TRANSPOSIÇÃO DE VIGA

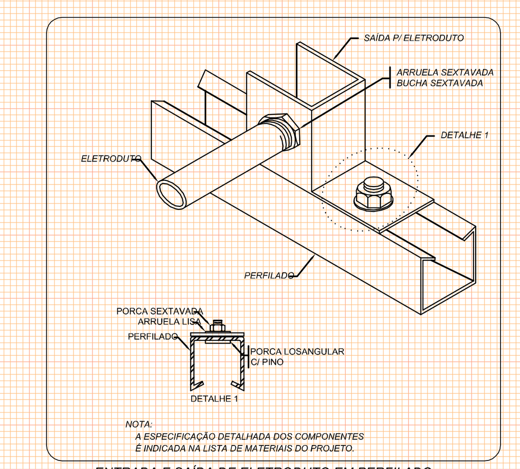

ENTRADA E SAÍDA DE ELETRODUTO EM PERFILADO

SECRETARIA DE MUNICÍPIO DE DESENVOLVIMENTO URBANO
SMDUSEP
SUPERINTENDÊNCIA DE ELABORAÇÃO DE PROJETOS

PREFEITO MUNICIPAL: CÉZAR SCHIRMER
SECRETÁRIO: JÚLIO SILVA NETO
RUA VENÂNCIO AIRES 2277 - 5º ANDAR - CENTRO
CEP 97010-005 - SANTA MARIA - RS
(55) 3921-7068 - sdu@santamaria.rs.gov.br

PREFEITURA MUNICIPAL DE SANTA MARIA

OBRA: EMEF MAJOR TANCREDO PENNA DE MORAES
LOCAL: Rodovia RSC 287 - Km 192 , distrito de Palma, cidade Santa Maria/RS

TITULO: 7.2.4 - PROJETO EXECUTIVO INSTALAÇÕES ELÉTRICAS, LÓGICA, CLIMATIZAÇÃO E GLP
ASSUNTO: PLANTA BAIXA - ELÉTRICO

PROPRIETÁRIO: MUNICÍPIO SANTA MARIA
PROJETO: ELDON ALBERTO RECKZIEGEL, ENGENHEIRO CIVIL - CREA/RS 48.490-D

RRT/ART: ART Nr: 8088570
DESENHO: CLÁUDIA RECKZIEGEL, ARQ E URB CAU/RS 114865-6
DATA: FEV/2016
PRANCHA: 02/02
ÁREA: 613,49m²